Operating Instructions

Series 30000 Electric Motor Driven Reels

EA32106 L12D	EA33106 L12D	EA33118 L12D
EA32112 L12D	EA33106 M12D	EA33118 M12D
EA32112 M12D	EA33112 L10A	EA33122 M12D
EA32112 M10A	EA33112 L12D	EA33128 L12D
EA32118 L12D	EA33112 M10A	EA33128 M12D
EA32118 M12D	EA33112 M12D	

Dimensional Data

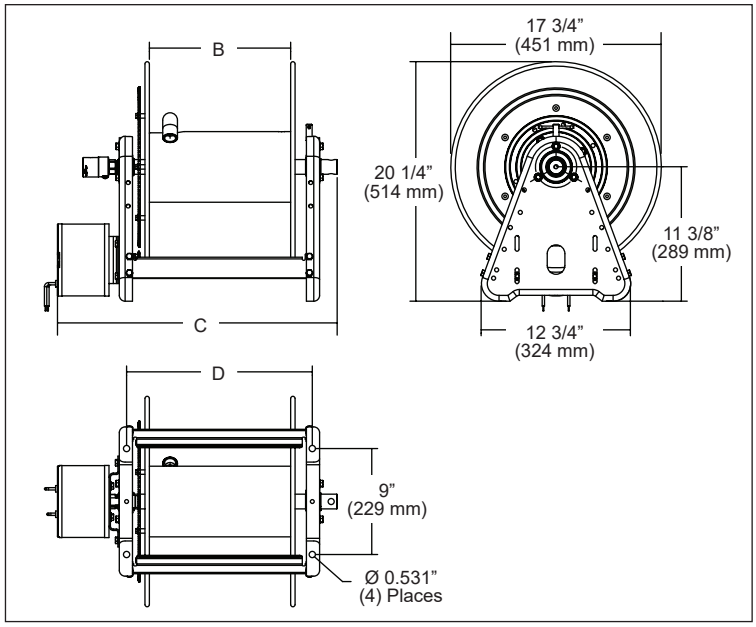

Part #	B	C	D
32106 / 33106	6"	19 5/8"	9 3/4"
32112 / 33112	12"	25 5/8"	15 3/4"
32118 / 33118	18"	29 5/8"	21 3/4"
33122	22"	33 5/8"	25 3/4"
33128	27"	38 5/8"	30 3/4"

Safety Precautions

Personal injury and/or equipment damage may result if proper safety precautions are not observed.

- Ensure that the reel has been properly installed before connecting supply line (see installation instructions).
- Bleed fluid/gas pressure from system before servicing reel.
- Before connecting reel to supply line ensure that supply line pressure does not exceed maximum rated working pressure of reel.
- Do not play pranks on other personnel. Even low pressure is very dangerous and can cause irrepairable damage or death.
- Do not wear loose fitting clothing while operating reel.
- Be aware of other personnel in work area.
- Be aware of other machinery in work area.
- If a leak occurs in the hose or reel, remove supply line pressure immediately.
- If the reel is power driven check for loose, frayed, and/or broken wires before operating.
- Treat and respect a hose reel as any other piece of machinery, observing all common safety practices.

Form# 837-696B Rev: 11/2024

Reelcraft Industries, Inc. • 2842 E Business Hwy 30, Columbia City, IN 46725
Ph: 800-444-3134 / 260-248-8188 • Fax: 800-444-4587 / 260-248-2605
Customer Service: 855-634-9109 • feedback@reelcraft.com • www.reelcraft.com

REELCRAFT®

INSTALLATION INSTRUCTIONS

Inspection

Unpack and inspect the reel for damage. Turn the reel by hand to check for smooth operation. Check for completeness.

Mounting of all hose reels

NOTE: Ensure that mounting surface is flat to prevent binding on reel after it is mounted.

1. Two 1/2" diameter mounting holes are located at the base of each side support panel (2 each). Mount reel using four (customer supplied) bolts; tightening them securely to ensure a solid, rigid attachment.

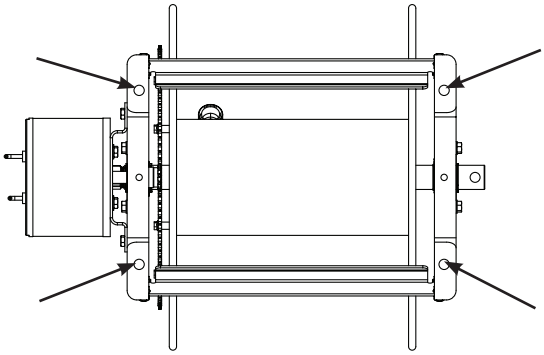

2. Perform the following steps only after all other installation steps, pertaining to your particular reel, are accomplished.
   NOTE: A flexible hose connection must be used to compensate for any offset between the supply line and the reel swivel.
3. Apply thread compound to all threads.
4. Thread male connector of supply line into swivel. Tighten securely.
   CAUTION: Remove all electrical power when wiring. Do not "hot-wire". Observe all applicable NEC/OSHA requirements.
5. Ensure that supply and motor voltage ratings are compatible.
6. Consult wiring diagrams and determine which one is applicable to your reel.
7. Perform electrical wiring following applicable diagram.

Connecting the hose

CAUTION: Do not connect the hose to the fluid path until after hose reel has been installed. Fully extend and pressurize hose before winding on to reel. Momentarily open control valve, when initially pressurizing, to purge hose of gases. When fluid appears at control valve, close valve. This prevents flattening of the hose and excessive pressure on the drum when fluid supply is reinitialized at a later time.

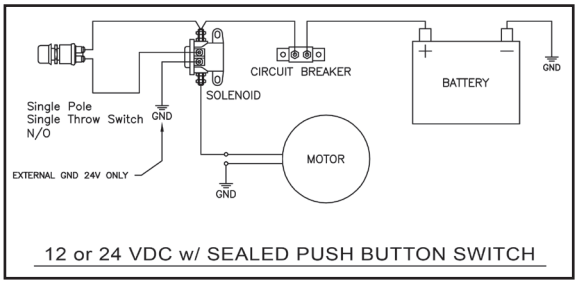

12 or 24 VDC w/ SEALED PUSH BUTTON SWITCH

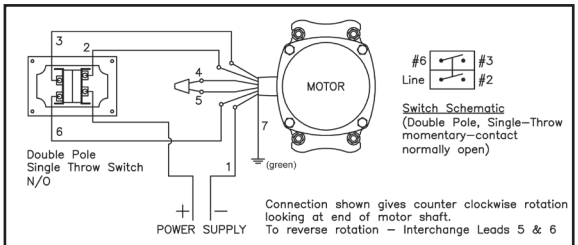

115 / 230 VAC w/ EXPLOSION PROOF SWITCH

1. Apply thread compound to all threads.
2. Hand thread male hose connector into fluid path.
3. Using a wrench, firmly hold onto fluid path while tightening hose connector.

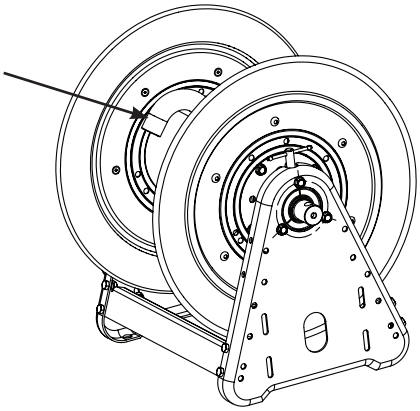

OPERATING INSTRUCTIONS

WARNING-PREVENT STATIC

SPARKING: When working around flammable liquids such as solvents, paints, chemicals or petroleum products, ensure that the hose reel, hose and the equipment being serviced are properly grounded. Use grounded hose(s) (static wire). Use an ohmmeter to check continuity of the ground circuit. Fire and/or explosion can result if proper grounding is not achieved. Be careful of chain/sprocket drive system. Keep hands clear. Do not wear loose fitting clothing. Pull hose from the reel by grasping the hose itself, not the control handle or swivel.

SERVICE INSTRUCTIONS

Replacing the hose

1. Using a wrench, firmly hold onto the fluid path while removing hose connector.
2. Follow procedures for “Connecting the hose” (refer to installation instructions).

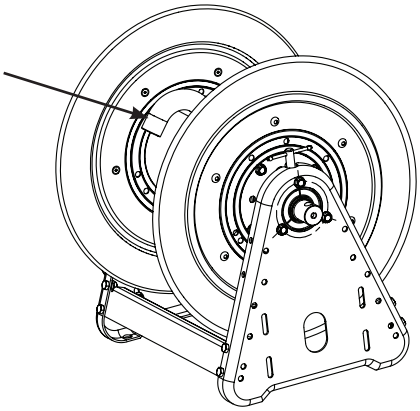

Replacing the swivel

CAUTION: Remove supply line pressure before performing the following procedure.

1. Remove supply line from swivel.
2. Remove swivel assembly from fluid path.
3. Install swivel assembly to inlet shaft by reversing steps 1 and 2. Apply thread compound to all threads.

Replacing the motor

CAUTION: Before replacing the motor, remove all electrical power from motor.

1. Disconnect wiring lines from motor.
2. Remove (4) bolts securing motor mounting bracket to reel. Remove bracket.
3. Remove defective motor from bracket.
4. Install new motor to bracket and remount to reel.

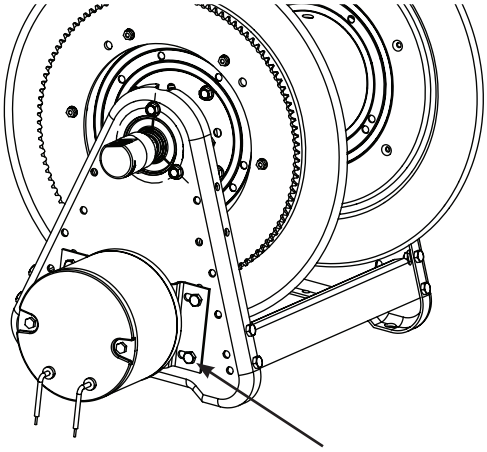

Replacing the chain

CAUTION: Before replacing the chain, remove all electrical power from motor.

1. Loosen (do not remove) bolts securing motor mounting bracket in place.
2. Remove chain master-link.
3. Remove chain master-link. Install new chain by reversing steps 1 and 2 above.

Adjusting the chain tension

CAUTION: Before adjusting the chain tension, remove all electrical power from motor. Over-tensioned (tightening) of chain results in reduced motor life. Adjust to allow between 1/4 and 1/2 inch play in chain.

1. Loosen (4) bolts (do not remove) securing motor mounting bracket to reel.
2. Move motor mounting bracket and motor until proper chain tension is obtained.
3. Tighten motor mounting bracket bolts.

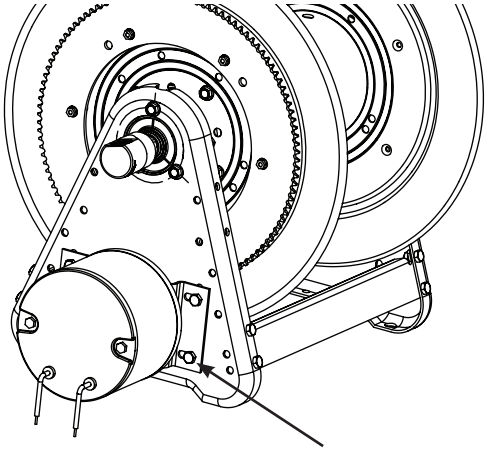

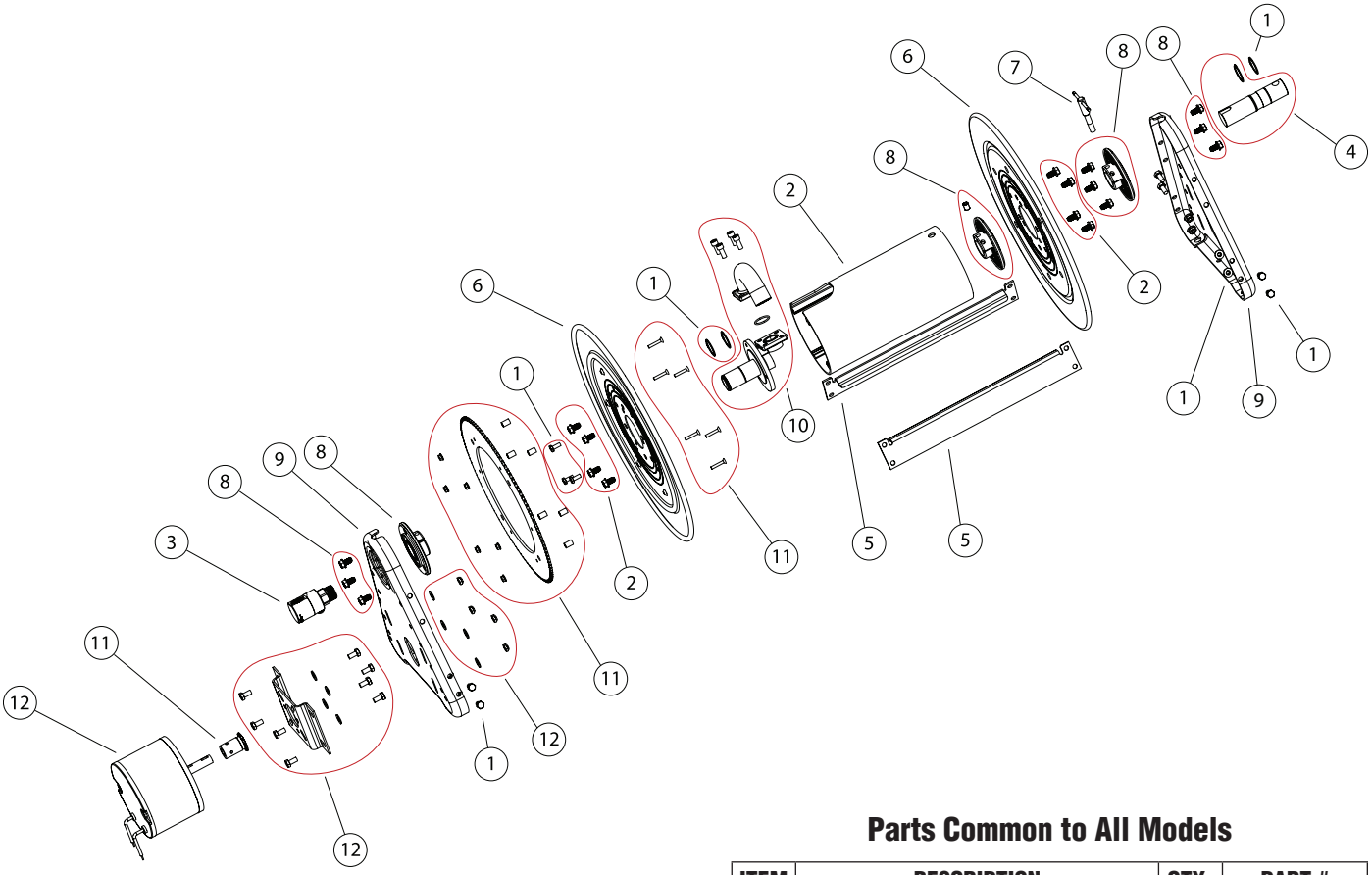

Parts Common to All Models

ITEM	DESCRIPTION	QTY.	PART #
1	HARDWARE KIT	1	S602948
	SCREW 5/16-18 X 5/8	8	
	LOCK NUT 5/16-18	8	
	SCREW 1/4-20 X 5/8	3	
	SNAP RING 1-1/4"	3	
4	SHAFT & SNAP RING	1	S602242
6	HEAD KIT	1	S602949
	HEAD	2	
7	T-HANDLE BRAKE	1	S280109
8	HUB KIT	1	S602950
	HUB AND BUSHING	2	
	COLLAR	1	
	SELF TAPPING SCREW 5/16-18 X 5/8	9	
	SET SCREW 3/8-16 X 1/2	1	
9	END FRAME KIT	1	S602951
	END FRAME	2	

ITEM	DESCRIPTION	QTY.	EA32106 L12D	EA32112 L12D	EA32112 M12D	EA32112 M10A	EA32118 L12D
2	DRUM KIT	1	S602954-1	S602954-2	S602954-2	S602954-2	S602954-3
	DRUM	1					
	SELF TAPPING SCREW 5/16-18 x 5/8	8					
3	SWIVEL	1	S600888-1	S600888-1	S602033	S602033	S600888-1
5	TIE PLATE KIT	1	S602955-1	S602955-2	S602955-2	S602955-2	S602955-3
	CROSS MEMBER	2					
10	FLUID PATH	1	S600327-1	S600327-1	S600327-1	S600327-1	S600327-1
11	MOTOR GEARS AND CHAIN	1	S602958	S602958	S602958	S602959	S602958
	SPOOL GEAR	1					
	FLAT CAP SCREW 10-32 x 1-1/8	6					
	FLANGE NUT 10-32	6					
	GEAR SPACER	6					
	MOTOR GEAR	1					
	SET SCREW	2					
	CHAIN DRIVE	1					
12	ELECTRIC MOTOR AND BRACKET	1	S602957	S602957	S602957	S602960	S602957
	ELECTRIC MOTOR	1					
	MOTOR BRACKET	1					
	WASHER .312 ID x .734 OD x .062	8					
	NYLOC NUT 5/16-18	4					
	SCREW 5/16-18 x 5/8	8					

ITEM	DESCRIPTION	QTY.	EA32118 M12D	EA33106 L12D	EA33106 M12D	EA33112 L10A
2	DRUM KIT	1	S602954-3	S602954-1	S602954-1	S602954-2
	DRUM	1				
	SELF TAPPING SCREW 5/16-18 x 5/8	8				
3	SWIVEL	1	S602033	S602026	S602026	S602026
5	TIE PLATE KIT	1	S602955-3	S602955-1	S602955-1	S602955-2
	CROSS MEMBER	2				
10	FLUID PATH	1	S600327-1	S600327-2	S600327-2	S600327-2
11	MOTOR GEARS AND CHAIN	1	S602958	S602958	S602958	S602959
	SPOOL GEAR	1				
	FLAT CAP SCREW 10-32 x 1-1/8	6				
	FLANGE NUT 10-32	6				
	GEAR SPACER	6				
	MOTOR GEAR	1				
	SET SCREW	2				
	CHAIN DRIVE	1				
12	ELECTRIC MOTOR AND BRACKET	1	S602957	S602957	S602957	S602960
	ELECTRIC MOTOR	1				
	MOTOR BRACKET	1				
	WASHER .312 ID x .734 OD x .062	8				
	NYLOC NUT 5/16-18	4				
	SCREW 5/16-18 x 5/8	8				

ITEM	DESCRIPTION	QTY.	EA33112 L12D	EA33112 M10A	EA33112 M12D	EA33118 L12D
2	DRUM KIT	1	S602954-2	S602954-2	S602954-2	S602954-3
	DRUM	1				
	SELF TAPPING SCREW 5/16-18 x 5/8	8				
3	SWIVEL	1	S602026	S602026	S602026	S600888-1
5	TIE PLATE KIT	1	S602955-2	S602955-2	S602955-2	S602955-3
	CROSS MEMBER	2				
10	FLUID PATH	1	S600327-2	S600327-2	S600327-2	S600327-2
11	MOTOR GEARS AND CHAIN	1	S602958	S602959	S602958	S602958
	SPOOL GEAR	1				
	FLAT CAP SCREW 10-32 x 1-1/8	6				
	FLANGE NUT 10-32	6				
	GEAR SPACER	6				
	MOTOR GEAR	1				
	SET SCREW	2				
	CHAIN DRIVE	1				
12	ELECTRIC MOTOR AND BRACKET	1	S602957	S602960	S602957	S602957
	ELECTRIC MOTOR	1				
	MOTOR BRACKET	1				
	WASHER .312 ID x .734 OD x .062	8				
	NYLOC NUT 5/16-18	4				
	SCREW 5/16-18 x 5/8	8				

ITEM	DESCRIPTION	QTY.	EA33118 M12D	EA33122 M12D	EA33128 L12D	EA33128 M12D
2	DRUM KIT	1	S602954-3	S602954-4	S602954-5	S602954-5
	DRUM	1				
	SELF TAPPING SCREW 5/16-18 x 5/8	8				
3	SWIVEL	1	S602026	S602026	S602026	S602026
5	TIE PLATE KIT	1	S602955-3	S602955-4	S602955-5	S602955-5
	CROSS MEMBER	2				
10	FLUID PATH	1	S600327-2	S600327-2	S600327-2	S600327-2
11	MOTOR GEARS AND CHAIN	1	S602958	S602958	S602958	S602958
	SPOOL GEAR	1				
	FLAT CAP SCREW 10-32 x 1-1/8	6				
	FLANGE NUT 10-32	6				
	GEAR SPACER	6				
	MOTOR GEAR	1				
	SET SCREW	2				
	CHAIN DRIVE	1				
12	ELECTRIC MOTOR AND BRACKET	1	S602957	S602957	S602957	S602957
	ELECTRIC MOTOR	1				
	MOTOR BRACKET	1				
	WASHER .312 ID x .734 OD x .062	8				
	NYLOC NUT 5/16-18	4				
	SCREW 5/16-18 x 5/8	8				

Instrucciones de Operacion

Series 30000 Carretes impulsados por motor eléctricos

EA32106 L12D	EA33106 L12D	EA33118 L12D
EA32112 L12D	EA33106 M12D	EA33118 M12D
EA32112 M12D	EA33112 L10A	EA33122 M12D
EA32112 M10A	EA33112 L12D	EA33128 L12D
EA32118 L12D	EA33112 M10A	EA33128 M12D
EA32118 M12D	EA33112 M12D	

Dimensiones

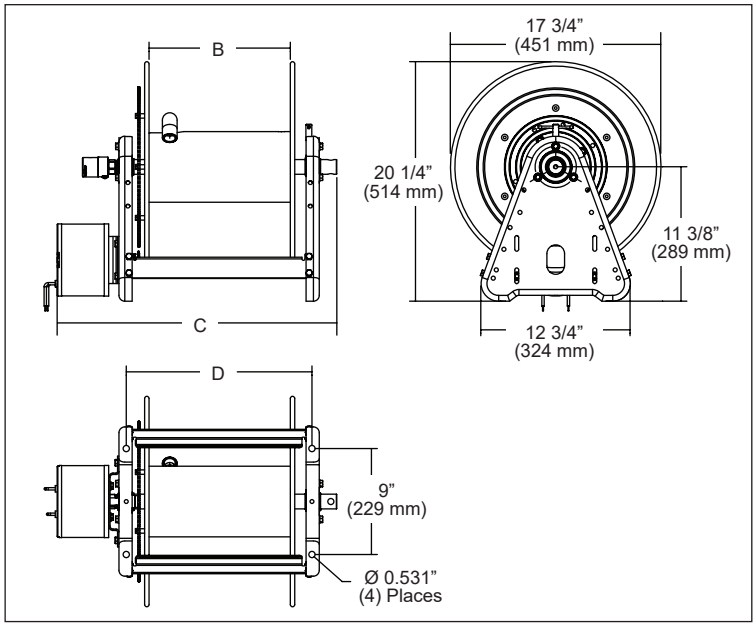

Part #	B	C	D
32106 / 33106	6"	19 5/8"	9 3/4"
32112 / 33112	12"	25 5/8"	15 3/4"
32118 / 33118	18"	29 5/8"	21 3/4"
33122	22"	33 5/8"	25 3/4"
33128	27"	38 5/8"	30 3/4"

Serguridad Personal

Acidentes personales y/o equipos dandados pueden resultar si una de las seguridades apropiadas y percausiones no son obervadas.

- Asegurese que el carretel este apropiadamente instalado antes de conectar la linea de provision (leas instrucciones de instalacion).
- Desaloje la presion del fluido/gas del el sistema antes de darle servicio al carretel.
- Antes de conectar el carretel a la linea de provision asegurese que la presion de esta linea de provision ne exeda el maximo de capacidad de presion del carretel.
- No jeugue o haga bromas con otra personas. Tambien los gases abaja persion son perligrosos y pueden causar danos inreparables o la muerte.
- No use ropa o vestidos sueltos cuando este operando el carretel.
- Este prevenido de otro personal en el area de trabajo.
- Este prevenido de orta maquinaria en el area de trabajo.
- Si una gotera ocurre en la manguera o en el carretel remueva la linead deprovision de presion de presion inmediatamente.
- Si el carretel es de poder motorizado revise por cables sueltos, gastados antes de operar.
- Trate y respete el carretel de mangueracomo otra pieza de maquinaria, observando todas las practicas comunes de seguirdad.

Reelcraft Industries, Inc. • 2842 E Business Hwy 30, Columbia City, IN 46725
Ph: 800-444-3134 / 260-248-8188 • Fax: 800-444-4587 / 260-248-2605
Customer Service: 855-634-9109 • feedback@reelcraft.com • www.reelcraft.com

REELCRAFT®

INSTRUCCIONES DE INSTALACION

Inspeccion

Desempaque el carretel y inspeccione por cualquier dano. Gire el carretel con la mano para chequear una operacion suave. Chequee completamente.

Montaje de todos los carreteles

NOTA: Asegurese de que la superficie donde se monta es lisa para prevenir el doblamiento del carretel despues de la montura.

1. Dos de los orificios de ensamblaje d 1/2” de diametro estan hubicados a cada lado de el panel de soporte(dos).Monte el carretel usando cuatro tornil los (proveidos al cliente). Aptietelos para asegurar una solida y rigida union.

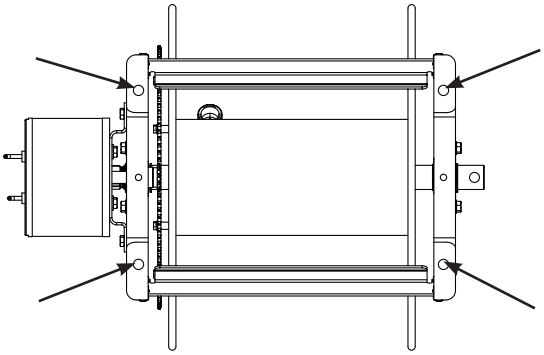

2. Realize los siguientes pasos solamente depues de todos los otros pasos de instalacion pertenecientes a asu carretel en particular, sean realizados.

NOTA: Una coneccion de manguera flexible debe de ser para pensar cualquier balance entre la linea de abastesi, iento o provision y el carretel giratorio.

3. Aplique el compuesto para tuercas atodas las tuercas.
4. Inserte la tuerca al conector macho de la linea de abastecimiento dentro del torniquete, apriete seguramente.

PRECAUCION: Remueva el poder electrico cuando este haciendo una instalacion electrica, Y NO “Modifique” Observe todas las aplicaciones NECH/OSHA y requerimiento.

5. Asgurese de que el provedor y la capacidad de voltaje del motor sean compatibles.
6. Consulte el diagrama de conecciones electricas (abajo) y determine cual es aplicable a su carretel.
7. Realize la instalacion electrica del proximo diagrama aplicable.

Conecte La Manguera

PRECAUCION: No conecte la manguera a la ruta del fluido hasta despues que el carretel de la manguera sea instalado. Extienda completamente y cargue la manguera antes de enrrollarla en el carretel. Momentaneamente habra el control de la valvula, para purgar la manguera de gases. Cuando el fluido aparece en la valvula de control, cierre la valvula. Esto previne el aplanamiento de la anguera y execiva presion en el tambor curando el abastecimiento de fluidos son reiniziados tiempo mas tarde.

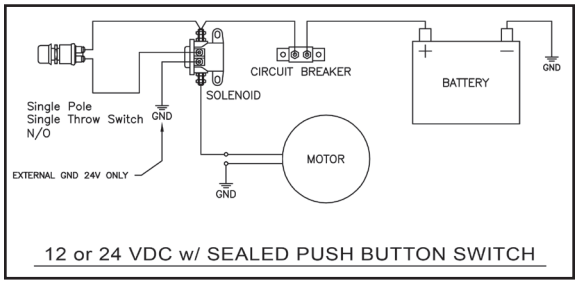

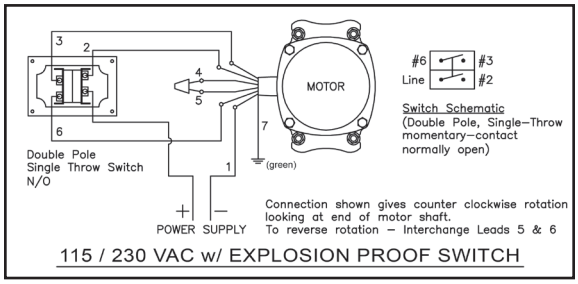

1. Aplique el compuesto para tuercas a todas las tuercas.
2. Inserte manualmente la tuerca al conector macho de la manguera en la ruta del fluido.
3. Usando una llave de tuercas, sostenga firmemente sobre el tubo de coneccion de montaje cuando apriete el conector de la manguera.

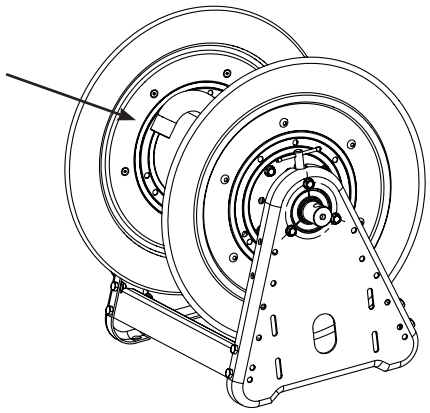

INSTRUCCIONES DE OPERAMIENTO

PRECAUCIONES-PREVENCIONES DE CHISPA ESTATICA: Cuando este trabajando alrededor de liquidos inflamables como solventes, pinturas, quimicos o productos de petroleo, asegurece que el carretel de la manguera, manguera y equipo esten devidamente conectados a tierra. Use la(s) manguera(s) conectadas a tierra (calbes electrico(s) estatico(s)). Use un ohmetro medidor de resistencia electrica para revisar la continuidad del circuito de coneccion a tierra. Fuego y/o explocion pueden resultar si una propia coneccion a tierra no es realizada. Tenga cuidado con la cadena dentada manejada presion. Mantenga las manos libres, no use ropa o vestidos sueltos. Hale la mangueras del carretel agarrandola de la misma y no de el control o de el eje giratorio.

INSTRUCCIONES DE SERVICIO

Reemplazo de la Manguera

1. Con una llave, sujete firmemente la ruta del fluido mientras retira el conector de la manguera.
2. Siga los procedimientos para “Conectar la manguera” (consulte las instrucciones de instalación).

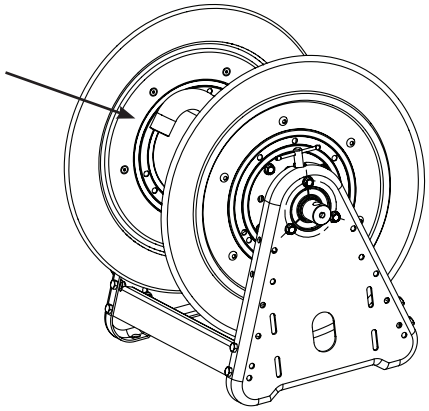

Reemplazando el Eje Giratorio

PRECAUCION: Remueva la linea de abastecimiento de presion minetras realiza el siguiente procedimiento.

1. Remueva la linea de abastecimiento del eje giratorio.
2. Retire el conjunto giratorio de la ruta del fluido.
3. Instale el montaje del eje firatorio dentro de el tunel del eje devolviendose por os pasos 2,1. Aplique compnente de tuercas a todas las tuercas.

Reemplazo del Motor

PRECAUCION: Antes de reemplazar el motor remueva todo el poder electrico o presion de aire de el motor.

1. Desconecte cables electricos, lineas de aire de el motor.
2. Remueva los tornillos asegurando el motor al montaje de soporte de el car retel. Remueva el soporte.
3. Retire el motor defectuoso del soporte.
4. Instale el motor nuevo en el soporte y vuelva a montarlo en el carrete.

Reemplazando la Cadena

PRECAUCION: Antes de reemplazar la cadena remueva o apague todo el poder electrico (motor electrico) de el motor.

1. Suelte (sin remover) los tornillos de seguridad monte los soportes en lugar.
2. Remueva el eslabon principal de la cadena.
3. Instale la cadena nueva invertiendo los pasos 1 y 2 arriba mensionados.

Ajustamiento de la Cadena de Tension

PRECAUCION: Antes de ajustar la tension de la cadena remueva o apague el poder elctrico (motor electrico) o de el motor. Exeso de tension de la cadena reduce la vida del motor. Ajuste y deje entre 1/4 y 1/2 inchas de cadena.

1. Suelte la s tuercas (no remueva) asegure los soportes de montaje del carretel.
2. Mueva el soporte del montaje del motor hasta obtener una tension apropiada.
3. Apriete los tornillos de los soportes de montaje.

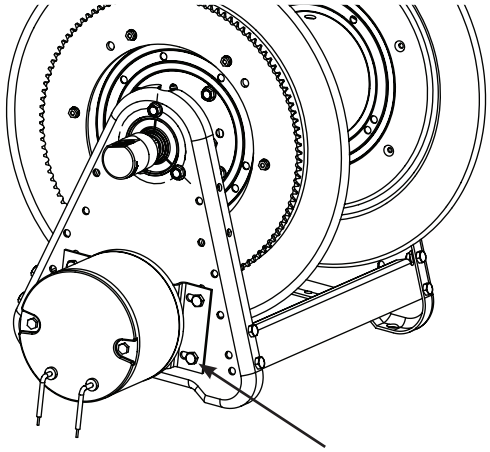

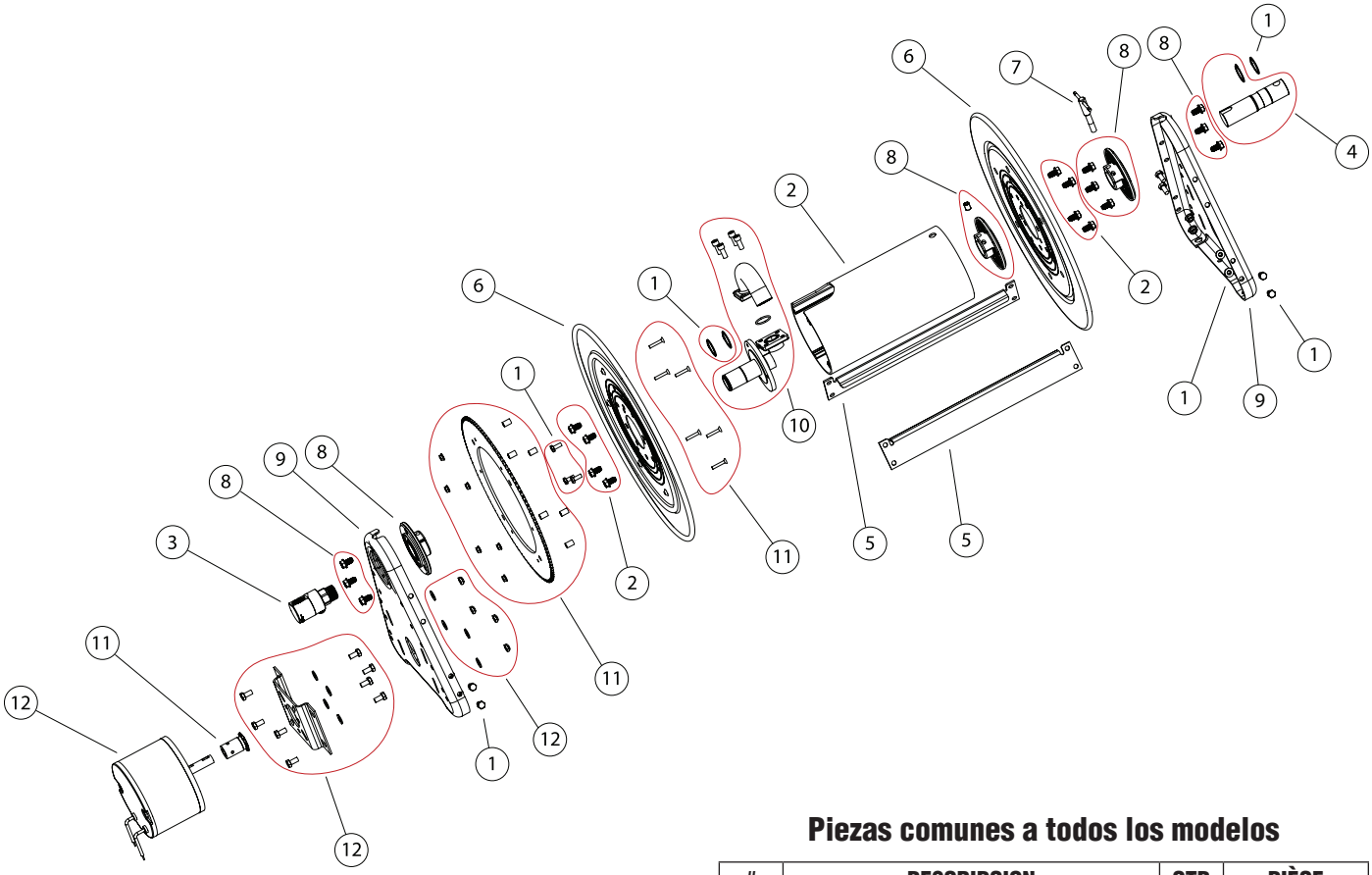

Piezas comunes a todos los modelos

#	DESCRIPCION	CTD	PIÈCE
1	KIT DE HERRAJES	1	S602948
	TORNILLO 5/16-18 x 5/8	8	
	TUERCA DE SEGURIDAD 5/16-18	8	
	TORNILLO 1/4-20 x 5/8	3	
	ANILLO DE PRESIÓN 1-1/4"	3	
4	EJE Y ANILLO DE PRESIÓN	1	S602242
6	KIT DE CABEZA	1	S602949
	CABEZA	2	
7	FRENO CON MANGO EN T	1	S280109
8	KIT DE CUBO	1	S602950
	CAMPANA Y BOQUILLA	2	
	CUELLO	1	
	TORNILLO AUTOROSCANTE 5/16-18 x 5/8	9	
	TORNILLO DE FIJACIÓN 3/8-16 x 1/2	1	
9	KIT DE MARCO EXTREMO	1	S602951
	MARCO FINAL	2	

#	DESCRIPCION	CTD	EA32106 L12D	EA32112 L12D	EA32112 M12D	EA32112 M10A	EA32118 L12D
2	KIT DE TAMBOR	1	S602954-1	S602954-2	S602954-2	S602954-2	S602954-3
	TAMBOR	1					
	TORNILLO AUTOROSCANTE 5/16-18 x 5/8	8					
3	ENSAMBLAJE DEL EJE GIRATORIA	1	S600888-1	S600888-1	S602033	S602033	S600888-1
5	KIT DE PLACA DE AMARRE	1	S602955-1	S602955-2	S602955-2	S602955-2	S602955-3
	MIEMBRO CRUZADO	2					
10	RUTA DEL FLUIDO	1	S600327-1	S600327-1	S600327-1	S600327-1	S600327-1
11	ENGRANAJES Y CADENA DEL MOTOR	1	S602958	S602958	S602958	S602959	S602958
	ENGRANAJE DE CARRETE	1					
	TORNILLO DE TAPA PLANA 10-32 x 1-1/8	6					
	TUERCA DE BRIDA 10-32	6					
	ESPACIADOR DE ENGRANAJES	6					
	ENGRANAJE MOTOR	1					
	TORNILLO DE FIJACIÓN	2					
	TRANSMISIÓN POR CADENA	1					
12	MOTOR ELÉCTRICO Y SOPORTE	1	S602957	S602957	S602957	S602960	S602957
	MOTOR ELÉCTRICO	1					
	SOPORTE DEL MOTOR	1					
	ARANDELA .312 ID x .734 OD x .062	8					
	TUERCA NYLOC 5/16-18	4					
	TORNILLO 5/16-18 x 5/8	8					

#	DESCRIPCION	CTD	EA32118 M12D	EA33106 L12D	EA33106 M12D	EA33112 L10A
2	KIT DE TAMBOR	1	S602954-3	S602954-1	S602954-1	S602954-2
	TAMBOR	1				
	TORNILLO AUTOROSCANTE 5/16-18 x 5/8	8				
3	ENSAMBLAJE DEL EJE GIRATORIA	1	S602033	S602026	S602026	S602026
5	KIT DE PLACA DE AMARRE	1	S602955-3	S602955-1	S602955-1	S602955-2
	MIEMBRO CRUZADO	2				
10	RUTA DEL FLUIDO	1	S600327-1	S600327-2	S600327-2	S600327-2
11	ENGRANAJES Y CADENA DEL MOTOR	1	S602958	S602958	S602958	S602959
	ENGRANAJE DE CARRETE	1				
	TORNILLO DE TAPA PLANA 10-32 x 1-1/8	6				
	TUERCA DE BRIDA 10-32	6				
	ESPACIADOR DE ENGRANAJES	6				
	ENGRANAJE MOTOR	1				
	TORNILLO DE FIJACIÓN	2				
	TRANSMISIÓN POR CADENA	1				
12	MOTOR ELÉCTRICO Y SOPORTE	1	S602957	S602957	S602957	S602960
	MOTOR ELÉCTRICO	1				
	SOPORTE DEL MOTOR	1				
	ARANDELA .312 ID x .734 OD x .062	8				
	TUERCA NYLOC 5/16-18	4				
	TORNILLO 5/16-18 x 5/8	8				

#	DESCRIPCION	CTD	EA33112 L12D	EA33112 M10A	EA33112 M12D	EA33118 L12D
2	KIT DE TAMBOR	1	S602954-2	S602954-2	S602954-2	S602954-3
	TAMBOR	1				
	TORNILLO AUTOROSCANTE 5/16-18 x 5/8	8				
3	ENSAMBLAJE DEL EJE GIRATORIA	1	S602026	S602026	S602026	S600888-1
5	KIT DE PLACA DE AMARRE	1	S602955-2	S602955-2	S602955-2	S602955-3
	MIEMBRO CRUZADO	2				
10	RUTA DEL FLUIDO	1	S600327-2	S600327-2	S600327-2	S600327-2
11	ENGRANAJES Y CADENA DEL MOTOR	1	S602958	S602959	S602958	S602958
	ENGRANAJE DE CARRETE	1				
	TORNILLO DE TAPA PLANA 10-32 x 1-1/8	6				
	TUERCA DE BRIDA 10-32	6				
	ESPACIADOR DE ENGRANAJES	6				
	ENGRANAJE MOTOR	1				
	TORNILLO DE FIJACIÓN	2				
	TRANSMISIÓN POR CADENA	1				
12	MOTOR ELÉCTRICO Y SOPORTE	1	S602957	S602960	S602957	S602957
	MOTOR ELÉCTRICO	1				
	SOPORTE DEL MOTOR	1				
	ARANDELA .312 ID x .734 OD x .062	8				
	TUERCA NYLOC 5/16-18	4				
	TORNILLO 5/16-18 x 5/8	8				

#	DESCRIPCION	CTD	EA33118 M12D	EA33122 M12D	EA33128 L12D	EA33128 M12D
2	KIT DE TAMBOR	1	S602954-3	S602954-4	S602954-5	S602954-5
	TAMBOR	1				
	TORNILLO AUTOROSCANTE 5/16-18 x 5/8	8				
3	ENSAMBLAJE DEL EJE GIRATORIA	1	S602026	S602026	S602026	S602026
5	KIT DE PLACA DE AMARRE	1	S602955-3	S602955-4	S602955-5	S602955-5
	MIEMBRO CRUZADO	2				
10	RUTA DEL FLUIDO	1	S600327-2	S600327-2	S600327-2	S600327-2
11	ENGRANAJES Y CADENA DEL MOTOR	1	S602958	S602958	S602958	S602958
	ENGRANAJE DE CARRETE	1				
	TORNILLO DE TAPA PLANA 10-32 x 1-1/8	6				
	TUERCA DE BRIDA 10-32	6				
	ESPACIADOR DE ENGRANAJES	6				
	ENGRANAJE MOTOR	1				
	TORNILLO DE FIJACIÓN	2				
	TRANSMISIÓN POR CADENA	1				
12	MOTOR ELÉCTRICO Y SOPORTE	1	S602957	S602957	S602957	S602957
	MOTOR ELÉCTRICO	1				
	SOPORTE DEL MOTOR	1				
	ARANDELA .312 ID x .734 OD x .062	8				
	TUERCA NYLOC 5/16-18	4				
	TORNILLO 5/16-18 x 5/8	8				

Instructions D'Opération

Série 30000 Enrouleurs Électriques

EA32106 L12D	EA33106 L12D	EA33118 L12D
EA32112 L12D	EA33106 M12D	EA33118 M12D
EA32112 M12D	EA33112 L10A	EA33122 M12D
EA32112 M10A	EA33112 L12D	EA33128 L12D
EA32118 L12D	EA33112 M10A	EA33128 M12D
EA32118 M12D	EA33112 M12D	

Dimensional Data

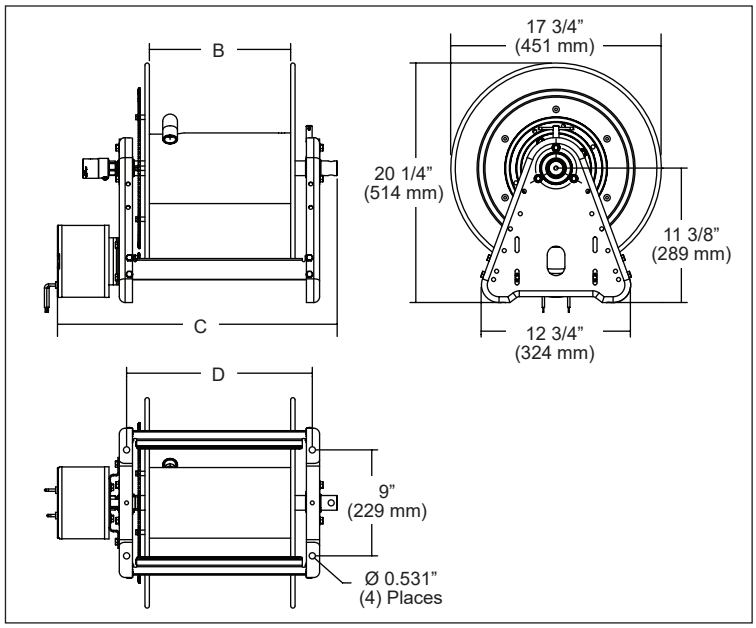

Part #	B	C	D
32106 / 33106	6"	19 5/8"	9 3/4"
32112 / 33112	12"	25 5/8"	15 3/4"
32118 / 33118	18"	29 5/8"	21 3/4"
33122	22"	33 5/8"	25 3/4"
33128	27"	38 5/8"	30 3/4"

La Sécurité du Personnel

Blessure personnel et/ou le dommage d'équipement peut résulter si les précautions de sécurité ne sont pas observées.

- Assurez-vous que l'enrouleur est installé comme il faut avant de connecter le tuyau d'alimentation (voyez les instructions d'installation).
- Évacuez du système la pression de fluide/ combustible avant de faire le service.
- Avant de connecter l'enrouleur au tuyau d'alimentation, assurez-vous que la pression ne dépasse pas la pression maximum pour l'enrouleur.
- Ne jouez pas un tour aux autres personnel. Même la basse pression est trés dangereuse et elle peut causer le dommage irréparable ou le mort.
- Ne portez pas des vêtements amples en utilisant l'enrouleur.
- Soyez conscient d'autres personnels au travaille.
- Soyez conscient d'autres machines au travaille.
- Si le tuyau ou l'enrouleur se met à fuir, évacuez la pression du système immédiatement.
- Si l'enrouleur fonctionne à l'électricité, vérifiez que les fils ne sont pas effilochés ou cassés avant chaque utilisation.
- Comme tout d'autres machines, repectez et utilisez avec soin l'enrouleur. Observez tous les practiques de sécurité.

Reelcraft Industries, Inc. • 2842 E Business Hwy 30, Columbia City, IN 46725
Ph: 800-444-3134 / 260-248-8188 • Fax: 800-444-4587 / 260-248-2605
Customer Service: 855-634-9109 • feedback@reelcraft.com • www.reelcraft.com

REELCRAFT®

INSTRUCTIONS D'INSTALLATION

Inspection

Déballez et inspectez l'enrouleur pour déceler le dommage s'il existe. Faites tourner l'enrouleur à la main pour vérifier le bon fonctionnement.

Montage de tous enrouleurs

NOTEZ: Assurez-vous que la surface de montage est plate pour éviter le coincement du tuyau après l'enrouleur est monté.

1. Deux trous de montage du diamètre 1/2" se trouvent au base de chaquesupport de côté (2 pour chaque).Montez l'enrouleur avec 4 boulons (fournis par le clièn). Serrez-les biens pour assurer une fixation solide.

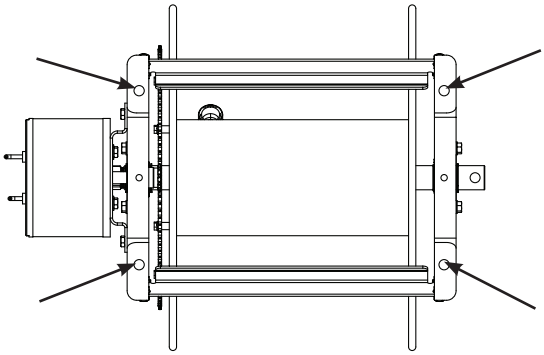

2. Faites les étapes suivantes après toutes autres instructions d'installations sont faites pour votre enrouleur en particulier.

NOTEZ: Un racord flexible doit être utilisé pour compenser entre le tuyau et le pivot.

3. Appliquez du matériau d'étanchéité à tous les filets.
4. Enfilez le raccord mâle de la ligne d'alimentatin au pivot. Serrez bien.

PRÉCAUTION: Éliminez toute pouvoir électrique avant de câbler. Observez toutes les requises de NEC/OSHA.

5. Assurez-vous que le classement du voltage d'alimentation est compatible avec ce du motuer.
6. Référez aux diagrammes ci-dessous pour déterminer lequel applique à votre enrouleur.
7. Câblez l'enrouleur d'après le diagramme applicable.

Connection du tuyau

PRÉCAUTION: Ne connectez pas le tuyau au circuit de fluide avant d'installer l'enrouleur de tuyau. Étendez entièrenment le tuyau vant d'enrouler sur l'enrouleur. Contrôle momentanément ouvert valve pour purger le tuyau des gaz. Cela évite l'aplatissage du tuyau et la pression excessive quand vous utilisez l'enrouleur plus tard.

1. Appliques du matériau d'étanchéité à tous les filets.
2. Enfilez le raccord la main le connecteur de tuyau mâle dans le chemin du fluide.

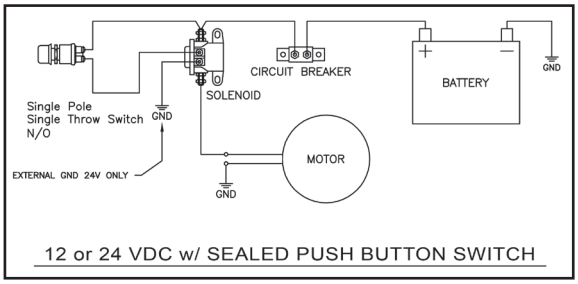

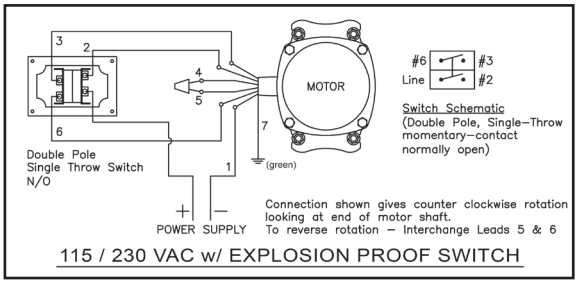

3. Avec une clef, serrez bien ce raccord pendant que vous tenez bien l'assemblage de tubulure de raccord.

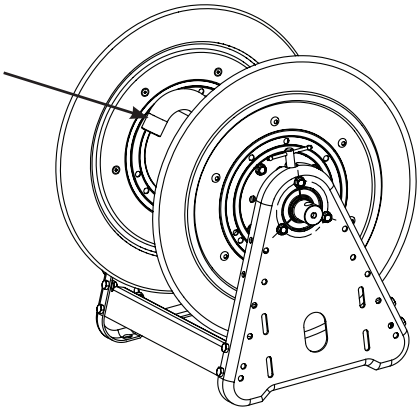

INSTRUCTIONS D'OPÉRATION

AVERTISSEMENT - ÉVITEZ LA CHARGE STATIQUE:

Quand vous travaillez près des liquides combustibles come des dissolvants, des penitures, des produits chimiques, ou des produits de pétroles, assurez-vous que l'enrouleur, le tuyau, et l'equipement sont tous mis à terre. Utilisez des tuyaux mis à terre. Utilisez un ohmètre pour vérifier la continuité du circuit. Si l'enrouleur n'est pas correctement mis à terre, un feu ou une explosion peur résulter. Si l'enrouleur fonctionne à l'air ou à l'électicité, soyez prudent du système de chaîne/de pignon. Tenez vos mains loin du système. Ne portez pas des vêtements amples. Tirez le tuyau de l'enrouleur en empoignant le tuyau, et non pas la poignée de régulation ni le pivot.

INSTRUCTIONS D'ENTRETIEN

Remplacement des tuyaux

1. Avec une clef, tenez bien l'assemblage de tubulure de raccord pendant que vous enlevez le raccord.
2. Suivez les procédés pour "La raccordement de Tuyau" (Voyez les Instructions d'Installation).

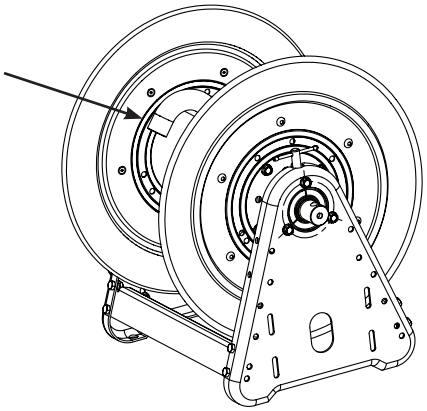

Remplacement de Pivot

PRÉCAUTION: Enlevez la pression du tuyau avant de faire le procédé suivant.

1. Enlevez le tuyau du pivot.
2. Enlevez l'assemblage du pivot de l'arbre d'entré.
3. IInstallez l'assemblage de pivot à l'arbre d'entré enfaisant les étapes 1 à 2 par ordre inverse. Appliquéz du matériau d'étanchéité à tous les filets.

Remplacement de Moteur

PRÉCAUTION: Avant de remplacer le moteur, débranchez électricité du moteur.

1. Débranchez le filage/les tuyaux d'air du moteur.
2. Enlevez les boulons qui sécurent le support de montage du moteur à l'enrouleur.
3. Retirez le moteur défectueux du support.
4. Installez le nouveau moteur sur le support et remontez-le sur le moulinet.

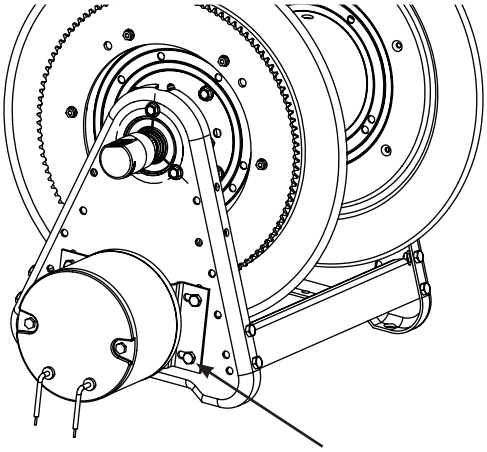

Remplacement de Chaîne

PRÉCAUTION: Avant de remplacer la chaîne, débranchez du moteur tout électricité.

1. Désserrez les boulons (mais ne les enlevez pas) qui sécurent en place le support de montage du moteu.
2. Enlevez l'articulation principale de la chaîne.
3. Installez la nouvelle chaîne en faisant les étapes 1 et 2 ci-dessus par ordre inverse.

Réglage de la résistance de la chaîne

PRÉCAUTION: Avant de régler la résistance de la chaîne, débranchez du moteur tout électricité. Une chaîne qui est trop tendue réduit la vie du moteur. Réglez la tension pour que la chaîne soit détendue entre 1/4 et 1/2 pouce.

1. Désserrez les boulons (mais ne les enlevez pas) qui sécurent le support de montage du moteur à l'enrouleur.
2. Placez le support et le moteur jusqu'à l'obtention de tension désirée de la chaîne.
3. Serrez les boulons du support.

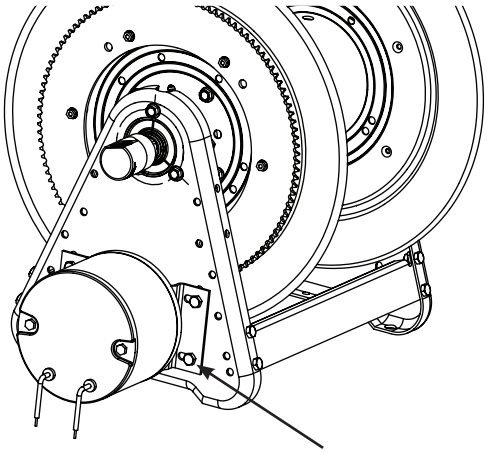

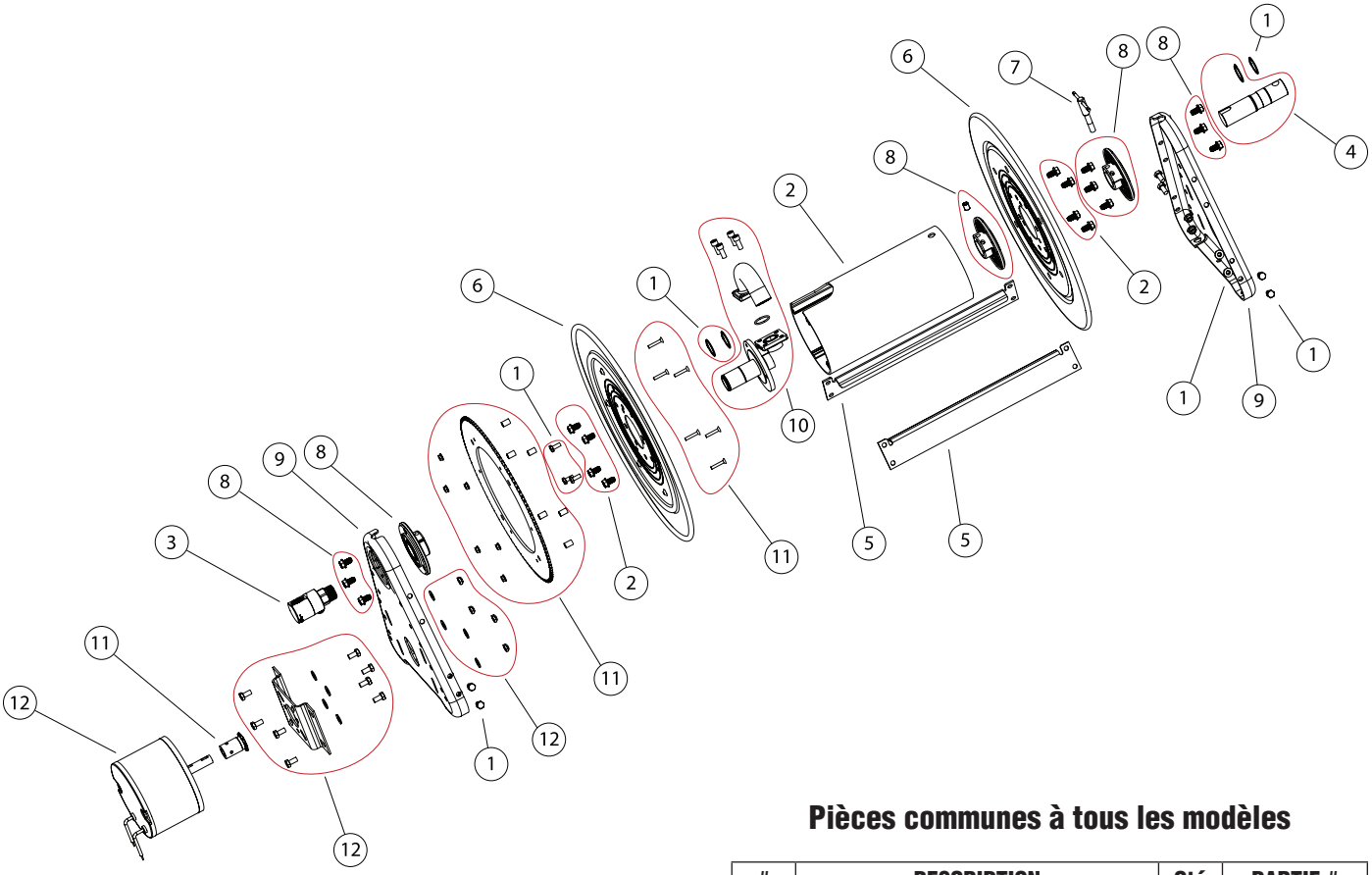

Pièces communes à tous les modèles

#	DESCRIPTION	Qté	PARTIE #
1	KIT DE MATÉRIEL	1	S602948
	VIS 5/16-18 X 5/8	8	
	ÉCROU À EMBASE 5/16-18	8	
	VIS 1/4-20 X 5/8	3	
	DISPOSITIF DE RETENUE 1-1/4"	3	
4	ARBRE ET ANNEAU	1	S602242
6	KIT DE TÊTE	1	S602949
	TÊTE	2	
7	T-HANDLE BRAKE	1	S280109
8	KIT DE MOYEU	1	S602950
	MOYEU ET DOUILLE	2	
	LE COLLIER	1	
	VIS AUTOTARAUDEUSES 5/16-18 X 5/8	9	
	VIS DE RÉGLAGE 3/8-16 X 1/2	1	
9	END FRAME KIT	1	S602951
	KIT DE FIN CADRE	2	

#	DESCRIPTION	Qté	EA32106 L12D	EA32112 L12D	EA32112 M12D	EA32112 M10A	EA32118 L12D
2	KIT DE TAMBOUR	1	S602954-1	S602954-2	S602954-2	S602954-2	S602954-3
	TAMBOUR	1					
	VIS AUTOTARAUDEUSES 5/16-18 x 5/8	8					
3	PIVOT	1	S600888-1	S600888-1	S602033	S602033	S600888-1
5	KIT DE PLAQUE D'ATTAQUE	1	S602955-1	S602955-2	S602955-2	S602955-2	S602955-3
	TRAVERSE	2					
10	CHEMIN DU FLUIDE	1	S600327-1	S600327-1	S600327-1	S600327-1	S600327-1
11	ENGRENAGE MOTEUR ET CHAINE	1	S602958	S602958	S602958	S602959	S602958
	ENGRENAGE DE BOBINE	1					
	VIS À CAPUCHON PLAT 10-32 x 1-1/8	6					
	ÉCROU À BRIDE 10-32	6					
	ESPACEUR D'ENGRENAGES	6					
	ENGRENAGE MOTEUR	1					
	VIS DE RÉGLAGE	2					
	ENTRAÎNEMENT PAR CHAÎNE	1					
12	MOTEUR ÉLECTRIQUE ET SUPPORT	1	S602957	S602957	S602957	S602960	S602957
	MOTEUR ÉLECTRIQUE	1					
	SUPPORT DE MOTEUR	1					
	RONDELLE .312 ID x .734 OD x .062	8					
	ECROU NYLOC 5/16-18	4					
	VIS 5/16-18 x 5/8	8					

#	DESCRIPTION	Qté	EA32118 M12D	EA33106 L12D	EA33106 M12D	EA33112 L10A
2	KIT DE TAMBOUR	1	S602954-3	S602954-1	S602954-1	S602954-2
	TAMBOUR	1				
	VIS AUTOTARAUDEUSES 5/16-18 x 5/8	8				
3	PIVOT	1	S602033	S602026	S602026	S602026
5	KIT DE PLAQUE D'ATTAQUE	1	S602955-3	S602955-1	S602955-1	S602955-2
	TRAVERSE	2				
10	CHEMIN DU FLUIDE	1	S600327-1	S600327-2	S600327-2	S600327-2
11	ENGRENAGE MOTEUR ET CHAINE	1	S602958	S602958	S602958	S602959
	ENGRENAGE DE BOBINE	1				
	VIS À CAPUCHON PLAT 10-32 x 1-1/8	6				
	ÉCROU À BRIDE 10-32	6				
	ESPACEUR D'ENGRENAGES	6				
	ENGRENAGE MOTEUR	1				
	VIS DE RÉGLAGE	2				
	ENTRAÎNEMENT PAR CHAÎNE	1				
12	MOTEUR ÉLECTRIQUE ET SUPPORT	1	S602957	S602957	S602957	S602960
	MOTEUR ÉLECTRIQUE	1				
	SUPPORT DE MOTEUR	1				
	RONDELLE .312 ID x .734 OD x .062	8				
	ECROU NYLOC 5/16-18	4				
	VIS 5/16-18 x 5/8	8				

#	DESCRIPTION	Qté	EA33112 L12D	EA33112 M10A	EA33112 M12D	EA33118 L12D
2	KIT DE TAMBOUR	1	S602954-2	S602954-2	S602954-2	S602954-3
	TAMBOUR	1				
	VIS AUTOTARAUDEUSES 5/16-18 x 5/8	8				
3	PIVOT	1	S602026	S602026	S602026	S600888-1
5	KIT DE PLAQUE D'ATTAQUE	1	S602955-2	S602955-2	S602955-2	S602955-3
	TRAVERSE	2				
10	CHEMIN DU FLUIDE	1	S600327-2	S600327-2	S600327-2	S600327-2
11	ENGRENAGE MOTEUR ET CHAINE	1	S602958	S602959	S602958	S602958
	ENGRENAGE DE BOBINE	1				
	VIS À CAPUCHON PLAT 10-32 x 1-1/8	6				
	ÉCROU À BRIDE 10-32	6				
	ESPACEUR D'ENGRENAGES	6				
	ENGRENAGE MOTEUR	1				
	VIS DE RÉGLAGE	2				
	ENTRAÎNEMENT PAR CHAÎNE	1				
12	MOTEUR ÉLECTRIQUE ET SUPPORT	1	S602957	S602960	S602957	S602957
	MOTEUR ÉLECTRIQUE	1				
	SUPPORT DE MOTEUR	1				
	RONDELLE .312 ID x .734 OD x .062	8				
	ECROU NYLOC 5/16-18	4				
	VIS 5/16-18 x 5/8	8				

#	DESCRIPTION	Qté	EA33118 M12D	EA33122 M12D	EA33128 L12D	EA33128 M12D
2	KIT DE TAMBOUR	1	S602954-3	S602954-4	S602954-5	S602954-5
	TAMBOUR	1				
	VIS AUTOTARAUDEUSES 5/16-18 x 5/8	8				
3	PIVOT	1	S602026	S602026	S602026	S602026
5	KIT DE PLAQUE D'ATTAQUE	1	S602955-3	S602955-4	S602955-5	S602955-5
	TRAVERSE	2				
10	CHEMIN DU FLUIDE	1	S600327-2	S600327-2	S600327-2	S600327-2
11	ENGRENAGE MOTEUR ET CHAINE	1	S602958	S602958	S602958	S602958
	ENGRENAGE DE BOBINE	1				
	VIS À CAPUCHON PLAT 10-32 x 1-1/8	6				
	ÉCROU À BRIDE 10-32	6				
	ESPACEUR D'ENGRENAGES	6				
	ENGRENAGE MOTEUR	1				
	VIS DE RÉGLAGE	2				
	ENTRAÎNEMENT PAR CHAÎNE	1				
12	MOTEUR ÉLECTRIQUE ET SUPPORT	1	S602957	S602957	S602957	S602957
	MOTEUR ÉLECTRIQUE	1				
	SUPPORT DE MOTEUR	1				
	RONDELLE .312 ID x .734 OD x .062	8				
	ECROU NYLOC 5/16-18	4				
	VIS 5/16-18 x 5/8	8				