Operating Instructions

Series 30000 Hand Crank Reels

CA30106 L	CA32106 M	CA33106 M	CA33122 M
CA30112 L	CA32112 L	CA33112 L	CA33128 L
CA30118 L	CA32112 M	CA33112 M	CA33128 M
CA30122 L	CA32118 L	CA33118 L	GCCA33112 L
CA30128 L	CA32118 M	CA33118 M	
CA32106 L	CA33106 L	CA33122 L	

Dimensional Data

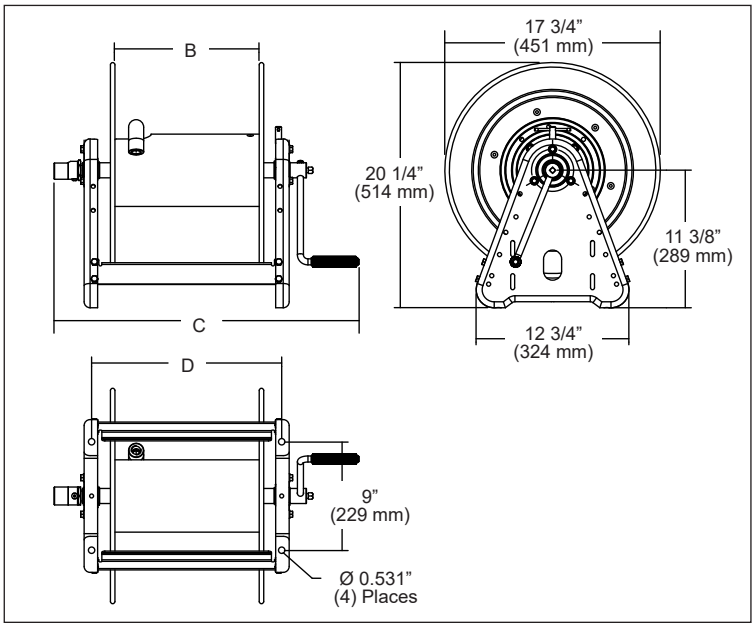

Part #	B	C	D
30106 / 32106 / 33106	6"	19 5/8"	9 3/4"
30112 / 32112 / 33112	12"	25 5/8"	15 3/4"
30118 / 32118 / 33118	18"	29 5/8"	21 3/4"
30122 / 32122 / 33122	22"	33 5/8"	25 3/4"
30128 / 32128 / 33128	27"	38 5/8"	30 3/4"

Safety Precautions

Personal injury and/or equipment damage may result if proper safety precautions are not observed.

- Ensure that the reel has been properly installed before connecting supply line (see installation instructions).
- Bleed fluid/gas pressure from system before servicing reel.
- Before connecting reel to supply line ensure that supply line pressure does not exceed maximum rated working pressure of reel.
- Do not play pranks on other personnel. Even low pressure is very dangerous and can cause irrepairable damage or death.
- Do not wear loose fitting clothing while operating reel.
- Be aware of other personnel in work area.
- Be aware of other machinery in work area.
- If a leak occurs in the hose or reel, remove supply line pressure immediately.
- Treat and respect a hose reel as any other piece of machinery, observing all common safety practices.

Form# 837-696A Rev: 12/2024

Reelcraft Industries, Inc. • 2842 E Business Hwy 30, Columbia City, IN 46725
Ph: 800-444-3134 / 260-248-8188 • Fax: 800-444-4587 / 260-248-2605
Customer Service: 855-634-9109 • feedback@reelcraft.com • www.reelcraft.com

REELCRAFT®

INSTALLATION INSTRUCTIONS

Inspection

Unpack and inspect the reel for damage. Turn the reel by hand to check for smooth operation. Check for completeness.

Mounting of all hose reels

NOTE: Ensure that mounting surface is flat to prevent binding on reel after it is mounted.

1. Two 1/2" diameter mounting holes are located at the base of each side support panel (2 each). Mount reel using four (customer supplied) bolts; tightening them securely to ensure a solid, rigid attachment.

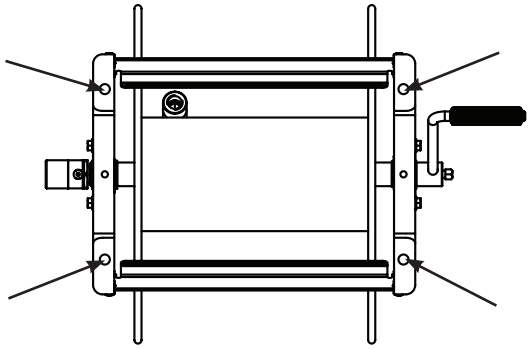

2. Perform the following steps only after all other installation steps, pertaining to your particular reel, are accomplished.
   NOTE: A flexible hose connection must be used to compensate for any offset between the supply line and the reel swivel.
3. Apply thread compound to all threads.
4. Thread male connector of supply line into swivel. Tighten securely.
   CAUTION: Remove all electrical power when wiring. Do not "hot-wire". Observe all applicable NEC/OSHA requirements.
5. Ensure that supply and motor voltage ratings are compatible.
6. Consult wiring diagrams and determine which one is applicable to your reel.
7. Perform electrical wiring following applicable diagram.

Connecting the hose

CAUTION: Do not connect the hose to the fluid path until after hose reel has been installed. Fully extend and pressurize hose before winding on to reel. Momentarily open control valve, when initially pressurizing, to purge hose of gases. When fluid appears at control valve, close valve. This prevents flattening of the hose and excessive pressure on the drum when fluid supply is reinitialized at a later time.

1. Apply thread compound to all threads.
2. Hand thread male hose connector into fluid path.
3. Using a wrench, firmly hold onto fluid path while tightening hose connector.

OPERATING INSTRUCTIONS

WARNING-PREVENT STATIC

SPARKING: When working around flammable liquids such as solvents, paints, chemicals or petroleum products, ensure that the hose reel, hose and the equipment being serviced are properly grounded. Use grounded hose(s) (static wire). Use an ohmmeter to check continuity of the ground circuit. Fire and/or explosion can result if proper grounding is not achieved. Pull hose from the reel by grasping the hose itself, not the control handle or swivel.

SERVICE INSTRUCTIONS

Replacing the hose

1. Using a wrench, firmly hold onto the fluid path while removing hose connector.
2. Follow procedures for "Connecting the hose" (refer to installation instructions).

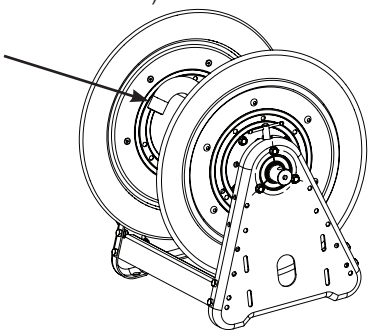

Replacing the swivel

CAUTION: Remove supply line pressure before performing the following procedure.

1. Remove supply line from swivel.
2. Remove swivel assembly from fluid path.
3. Install swivel assembly to fluid path by reversing steps 1 and 2. Apply thread compound to all threads.

ADJUSTMENT PROCEDURES

Adjusting the reel drag brake

Loosen or tighten set screw on hub casting.

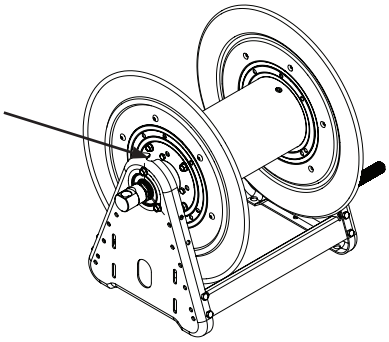

Hand crank to motor driven conversion

It is possible to convert a manual driven hose reel to a power or air driven reel. Contact Reelcraft customer service for information.

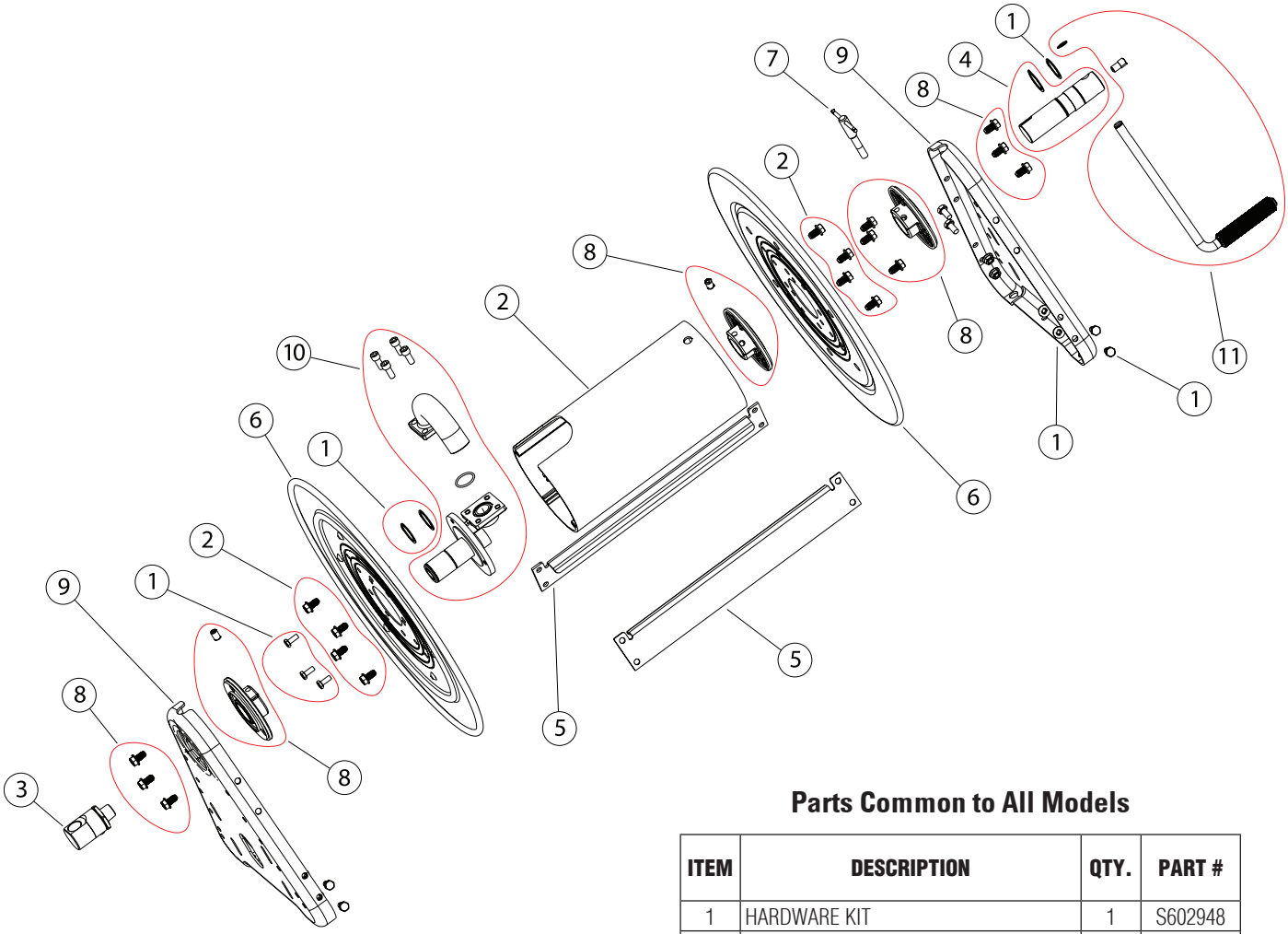

Parts Common to All Models

ITEM	DESCRIPTION	QTY.	PART #
1	HARDWARE KIT	1	S602948
	SCREW 5/16-18 x 5/8	8	
	LOCK NUT 5/16-18	8	
	SCREW 1/4-20 x 5/8	3	
	SNAP RING 1-1/4"	3	
4	SHAFT & SNAP RING	1	S602242
6	HEAD KIT	1	S602949
	HEAD	2	
7	T-HANDLE BRAKE	1	S280109
8	HUB KIT	1	S602950
	HUB AND BUSHING	2	
	COLLAR	1	
	SELF TAPPING SCREW 5/16-18 X 5/8	9	
	SET SCREW 3/8-16 X 1/2	1	
	SET SCREW 3/8-16 X 1/2 SLOTTED FLAT	1	
9	END FRAME KIT	1	S602951
	END FRAME	2	
11	HANDLE KIT	1	S602956
	HANDLE ASSEMBLY	1	
	SNAP RING 1/2"	1	
	SET SCREW 3/8-16 X 3/8 CUP POINT	1	

ITEM	DESCRIPTION	QTY.	CA30106 L	CA30112 L	CA30118 L	CA30122 L	CA30128 L	CA32106 L	CA32106 M
2	DRUM KIT	1	S602954-1	S602954-2	S602954-3	S602954-4	S602954-5	S602954-1	S602954-1
	DRUM	1							
	SELF TAPPING SCREW 5/16-18 x 5/8	8							
3	SWIVEL	1	NONE	NONE	NONE	NONE	NONE	S600888-1	S602033
5	TIE PLATE KIT	1	S602955-1	S602955-2	S602955-3	S602955-4	S602955-5	S602955-1	S602955-1
	CROSS MEMBER	2							
10	FLUID PATH	1	S600327-2	S600327-2	S600327-2	S600327-2	S600327-2	S600327-1	S600327-1

ITEM	DESCRIPTION	QTY.	CA32112 L	CA32112 M	CA32118 L	CA32118 M	CA33106 L	CA33106 M	CA33112 L
2	DRUM KIT	1	S602954-2	S602954-2	S602954-3	S602954-3	S602954-1	S602954-1	S602954-2
	DRUM	1							
	SELF TAPPING SCREW 5/16-18 x 5/8	8							
3	SWIVEL	1	S600888-1	S602033	S600888-1	S602033	S602026	S602026	S602026
5	TIE PLATE KIT	1	S602955-2	S602955-2	S602955-3	S602955-3	S602955-1	S602955-1	S602955-2
	CROSS MEMBER	2							
10	FLUID PATH	1	S600327-1	S600327-1	S600327-1	S600327-1	S600327-2	S600327-2	S600327-2

ITEM	DESCRIPTION	QTY.	CA33112 M	CA33118 L	CA33118 M	CA33122 L	CA33122 M	CA33128 L	CA33128 M
2	DRUM KIT	1	S602954-2	S602954-3	S602954-3	S602954-4	S602954-4	S602954-5	S602954-5
	DRUM	1							
	SELF TAPPING SCREW 5/16-18 x 5/8	8							
3	SWIVEL	1	S602026	S602026	S602026	S602026	S602026	S602026	S602026
5	TIE PLATE KIT	1	S602955-2	S602955-3	S602955-3	S602955-4	S602955-4	S602955-5	S602955-5
	CROSS MEMBER	2							
10	FLUID PATH	1	S600327-2	S600327-2	S600327-2	S600327-2	S600327-2	S600327-2	S600327-2

ITEM	DESCRIPTION	QTY.	GCCA33112 L
2	DRUM KIT	1	S602954-2
	DRUM	1	
	SELF TAPPING SCREW 5/16-18 x 5/8	8	
3	SWIVEL	1	S602026
5	TIE PLATE KIT	1	S602955-2
	CROSS MEMBER	2	
10	FLUID PATH	1	S600327-2
---	GARDEN HOSE FITTING 3/4 NPT x 3/4 NH	1	S261702
---	3/4 IN x 10 FT INLET HOSE	1	600830-10

Instrucciones de Operacion

Series 30000 Accionado Manualmente Carreteles

CA30106 L	CA32106 M	CA33106 M	CA33122 M
CA30112 L	CA32112 L	CA33112 L	CA33128 L
CA30118 L	CA32112 M	CA33112 M	CA33128 M
CA30122 L	CA32118 L	CA33118 L	GCCA33112 L
CA30128 L	CA32118 M	CA33118 M	
CA32106 L	CA33106 L	CA33122 L	

Dimensiones

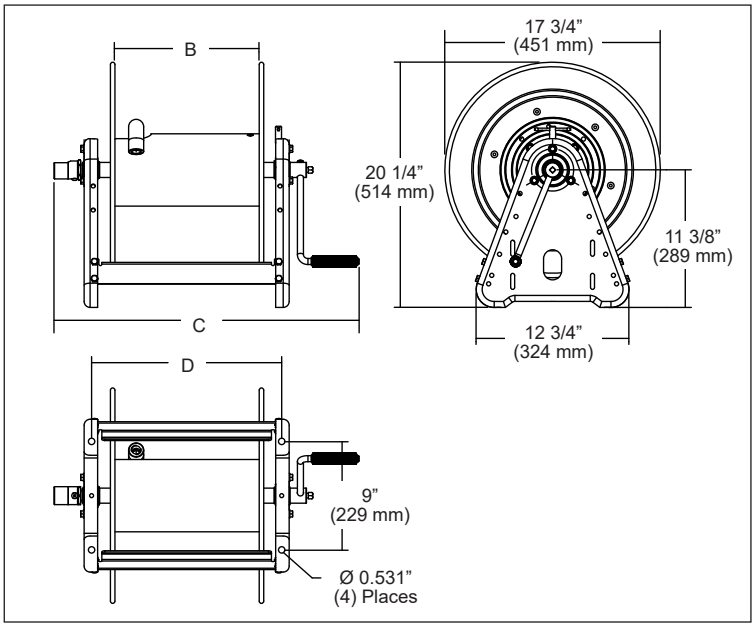

PIÈCE	B	C	D
30106 / 32106 / 33106	6"	19 5/8"	9 3/4"
30112 / 32112 / 33112	12"	25 5/8"	15 3/4"
30118 / 32118 / 33118	18"	29 5/8"	21 3/4"
30122 / 32122 / 33122	22"	33 5/8"	25 3/4"
30128 / 32128 / 33128	27"	38 5/8"	30 3/4"

Serguridad Personal

Acidentes personales y/o equipos dandados pueden resultar si una de las seguridades apropiadas y percausiones no son obervadas.

- Asegurese que el carretel este apropiadamente instalado antes de conectar la linea de provision (leas instrucciones de instalacion).
- Desaloje la presion del fluido/gas del el sistema antes de darle servicio al carretel.
- Este prevenido de otro personal en el area de trabajo.
- Antes de conectar el carretel a la linea de provision asegurese que la presion de esta linea de provision ne exeda el maximo de capacidad de presion del carretel.
- No jeugue o haga bromas con otra personas. Tambien los gases abaja persion son perligrosos y pueden causar danos inreparables o la muerte.
- No use ropa o vestidos sueltos cuando este operando el carretel.
- Este prevenido de orta maquinaria en el area de trabajo.
- Si una gotera ocurre en la manguera o en el carretel remueva la linead deprovision de presion de presion inmediatamente.
- Trate y respete el carretel de mangueracomo otra pieza de maquinaria, observando todas las practicas comunes de seguirdad.

Form# 837-696A Rev: 12/2024

Reelcraft Industries, Inc. • 2842 E Business Hwy 30, Columbia City, IN 46725
Ph: 800-444-3134 / 260-248-8188 • Fax: 800-444-4587 / 260-248-2605
Customer Service: 855-634-9109 • feedback@reelcraft.com • www.reelcraft.com

REELCRAFT®

INSTRUCCIONES DE INSTALACION

Inspeccion

Desempaque el carretel y inspeccione por cualquier dano. Gire el carretel con la mano para chequear una operacion suave. Chequee completamente.

Montaje de todos los carreteles

NOTA: Asegurese de que la superficie donde se monta es lisa para prevenir el doblamiento del carretel despues de la montura.

1. Dos de los orificios de ensamblaje d 1/2" de diametro estan hubicados a cada lado de el panel de soporte(dos).Monte el carretel usando cuatro tornil los (proveidos al cliente). Aptietelos para asegurar una solida y rigida union.

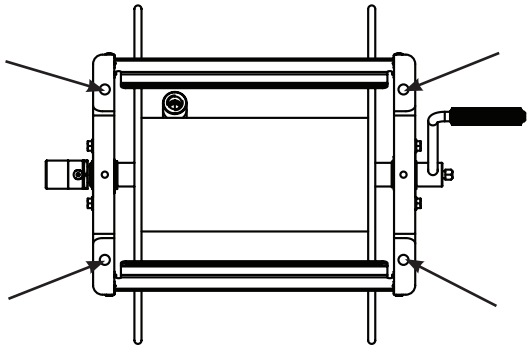

2. Realize los siguientes pasos solamente depues de todos los otros pasos de instalacion pertenecientes a asu carretel en particular, sean realizados.

NOTA: Una coneccion de manguera flexible debe de ser para pensar cualquier balance entre la linea de abastesi, iento o provision y el carretel giratorio.

3. Aplique el compuesto para tuercas atodas las tuercas.
4. Inserte la tuerca al conector macho de la linea de abastecimiento dentro del torniquete, apriete seguramente.

PRECAUCION: Remueva el poder electrico cuando este haciendo una instalacion electrica, Y NO "Modifique" Observe todas las aplicaciones NECH/OSHA y requerimiento.

5. Asgurese de que el provedor y la capacidad de voltaje del motor sean compatibles.
6. Consulte el diagrama de conecciones electricas (abajo) y determine cual es aplicable a su carretel.
7. Realize la instalacion electrica del proximo diagrama aplicable.

Conecte La Manguera

PRECAUCION: No conecte la manguera a la ruta del fluido hasta despues que el carretel de la manguera sea instalado. Extienda completamente y cargue la manguera antes de enrrollarla en el carretel. Momentaneamente habra el control de la valvula, para purgar la manguera de gases. Cuando el fluido aparece en la valvula de control, cierre la valvula. Esto previne el aplanamiento de la anguera y execiva presion en el tambor curando el abastecimiento de fluidos son reiniziados tiempo mas tarde.

1. Aplique el compuesto para tuercas a todas las tuercas.
2. Inserte manualmente la tuerca al conector macho de la manguera en la ruta del fluido.
3. Usando una llave de tuercas, sostenga firmemente sobre el tubo de coneccion de montaje cuando apriete el conector de la manguera.

INSTRUCCIONES DE OPERAMIENTO

PRECAUCIONES-PREVENCIONES DE CHISPA ESTATICA: Cuando este trabajando alrededor de liquidos inflamables como solventes, pinturas, quimicos o productos de petroleo, asegurece que el carretel de la manguera, manguera y equipo esten devidamente conectados a tierra. Use la(s) manguera(s) conectadas a tierra (calbes electrico(s) estatico(s)). Use un ohmetro medidor de resistencia electrica para revisar la continuidad del circuito de coneccion a tierra. Fuego y/o explocion pueden resultar si una propia coneccion a tierra no es realizada. Tenga cuidado con la cadena dentada manejada presion. Hale la mangueras del carretel agarrandola de la misma y no de el control o de el eje giratorio.

INSTRUCCIONES DE SERVICIO

Reemplazo de la Manguera

1. Con una llave, sujete firmemente la ruta del fluido mientras retira el conector de la manguera.
2. Siga los procedimientos para "Conectar la manguera" (consulte las instrucciones de instalación).

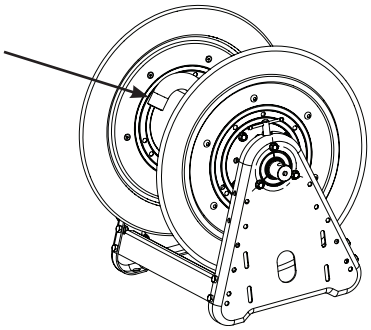

Reemplazando el Eje Giratorio

PRECAUCION: Remueva la linea de abastecimiento de presion minetras realiza el siguiente procedimiento.

1. Remueva la linea de abastecimiento del eje giratorio.
2. Retire el conjunto giratorio de la ruta del fluido.
3. Instale el montaje del eje firatorio dentro de el tunel del eje devolviendose por os pasos 2,1. Aplique compnente de tuercas a todas las tuercas.

PROCEDIMIENTO DE AJUSTAMIENTO

Ajustar el freno de arrastre del carrete

Afloje o apriete el tornillo de fijación en la pieza fundida del cubo.

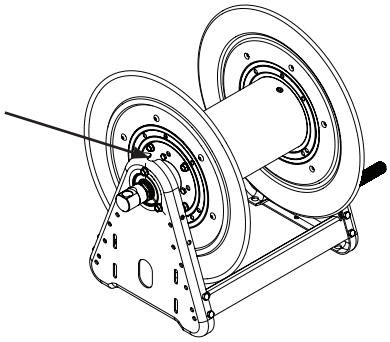

Palanca De Codo Operada A Motor O Transmission

Esposible convertir un motor de manguera manual a uno electrico o aire. Contacte la compania Reelcraft para imformacion.

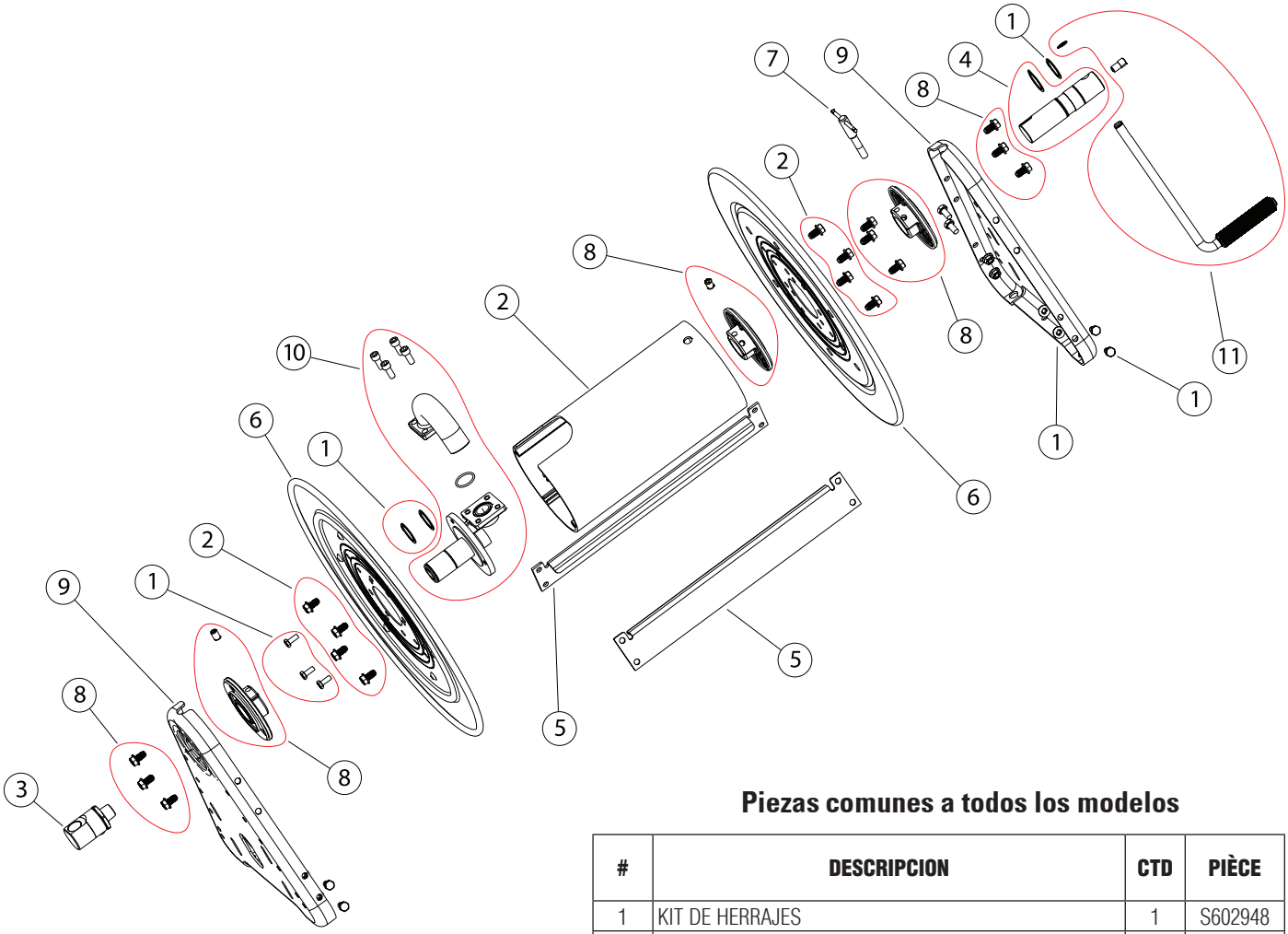

Piezas comunes a todos los modelos

#	DESCRIPCION	CTD	PIÈCE
1	KIT DE HERRAJES	1	S602948
	TORNILLO 5/16-18 x 5/8	8	
	TUERCA DE SEGURIDAD 5/16-18	8	
	TORNILLO 1/4-20 x 5/8	3	
	ANILLO DE PRESIÓN 1-1/4"	3	
4	EJE Y ANILLO DE PRESIÓN	1	S602242
6	KIT DE CABEZA	1	S602949
	CABEZA	2	
7	FRENO CON MANGO EN T	1	S280109
8	KIT DE CUBO	1	S602950
	CAMPANA Y BOQUILLA	2	
	CUELLO	1	
	TORNILLO AUTOROSCANTE 5/16-18 x 5/8	9	
	TORNILLO DE FIJACIÓN 3/8-16 x 1/2	1	
	TORNILLO DE FIJACIÓN 3/8-16 x 1/2 PLANO RANURADO	1	
9	KIT DE MARCO EXTREMO	1	S602951
	MARCO FINAL	2	
11	KIT DE MANIJA	1	S602956
	CONJUNTO DE MANIJA	1	
	ANILLO DE PRESIÓN 1/2"	1	
	TORNILLO DE FIJACIÓN 3/8-16 x 3/8 PUNTO DE COPA	1	

#	DESCRIPCION	CTD	CA30106 L	CA30112 L	CA30118 L	CA30122 L	CA30128 L	CA32106 L	CA32106 M
2	KIT DE TAMBOR	1	S602954-1	S602954-2	S602954-3	S602954-4	S602954-5	S602954-1	S602954-1
	TAMBOR	1							
	TORNILLO AUTOROSCANTE 5/16-18 x 5/8	8							
3	ENSAMBLAJE DEL EJE GIRATORIA	1	NINGUNO	NINGUNO	NINGUNO	NINGUNO	NINGUNO	S600888-1	S602033
5	KIT DE PLACA DE AMARRE	1	S602955-1	S602955-2	S602955-3	S602955-4	S602955-5	S602955-1	S602955-1
	MIEMBRO CRUZADO	2							
10	RUTA DEL FLUIDO	1	S600327-2	S600327-2	S600327-2	S600327-2	S600327-2	S600327-1	S600327-1

#	DESCRIPCION	CTD	CA32112 L	CA32112 M	CA32118 L	CA32118 M	CA33106 L	CA33106 M	CA33112 L
2	KIT DE TAMBOR	1	S602954-2	S602954-2	S602954-3	S602954-3	S602954-1	S602954-1	S602954-2
	TAMBOR	1							
	TORNILLO AUTOROSCANTE 5/16-18 x 5/8	8							
3	ENSAMBLAJE DEL EJE GIRATORIA	1	S600888-1	S602033	S600888-1	S602033	S602026	S602026	S602026
5	KIT DE PLACA DE AMARRE	1	S602955-2	S602955-2	S602955-3	S602955-3	S602955-1	S602955-1	S602955-2
	MIEMBRO CRUZADO	2							
10	RUTA DEL FLUIDO	1	S600327-1	S600327-1	S600327-1	S600327-1	S600327-2	S600327-2	S600327-2

#	DESCRIPCION	CTD	CA33112 M	CA33118 L	CA33118 M	CA33122 L	CA33122 M	CA33128 L	CA33128 M
2	KIT DE TAMBOR	1	S602954-2	S602954-3	S602954-3	S602954-4	S602954-4	S602954-5	S602954-5
	TAMBOR	1							
	TORNILLO AUTOROSCANTE 5/16-18 x 5/8	8							
3	ENSAMBLAJE DEL EJE GIRATORIA	1	S602026	S602026	S602026	S602026	S602026	S602026	S602026
5	KIT DE PLACA DE AMARRE	1	S602955-2	S602955-3	S602955-3	S602955-4	S602955-4	S602955-5	S602955-5
	MIEMBRO CRUZADO	2							
10	RUTA DEL FLUIDO	1	S600327-2	S600327-2	S600327-2	S600327-2	S600327-2	S600327-2	S600327-2

#	DESCRIPCION	CTD	GCCA33112 L
2	KIT DE TAMBOR	1	S602954-2
	TAMBOR	1	
	TORNILLO AUTOROSCANTE 5/16-18 x 5/8	8	
3	ENSAMBLAJE DEL EJE GIRATORIA	1	S602026
5	KIT DE PLACA DE AMARRE	1	S602955-2
	MIEMBRO CRUZADO	2	
10	RUTA DEL FLUIDO	1	S600327-2
---	ACCESORIO PARA MANGUERA DE JARDÍN 3/4 NPT x 3/4 NH	1	S261702
---	MANGUERA DE ENTRADA DE 3/4 PULG. x 10 PIES	1	600830-10

Instructions D'Opération

Série 30000 Manuels Enrouleurs

CA30106 L	CA32106 M	CA33106 M	CA33122 M
CA30112 L	CA32112 L	CA33112 L	CA33128 L
CA30118 L	CA32112 M	CA33112 M	CA33128 M
CA30122 L	CA32118 L	CA33118 L	GCCA33112 L
CA30128 L	CA32118 M	CA33118 M	
CA32106 L	CA33106 L	CA33122 L	

Datos dimensionales

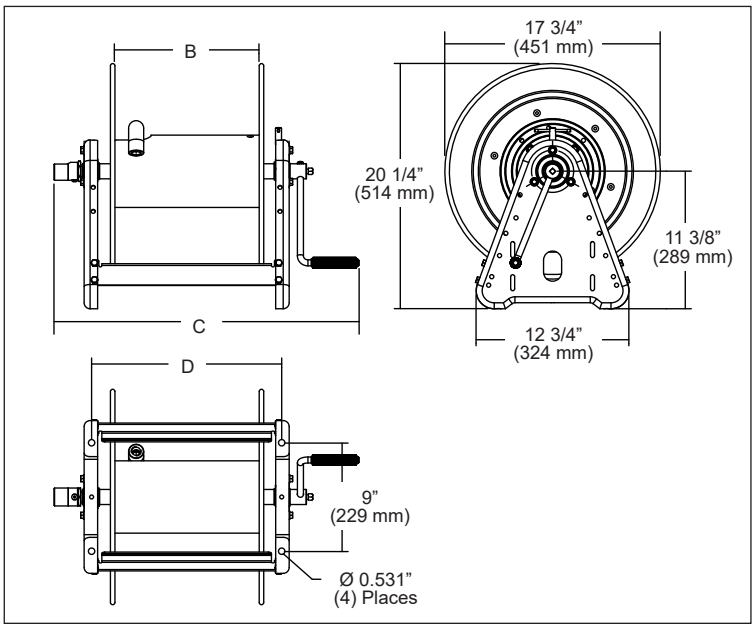

PARTIE #	B	C	D
30106 / 32106 / 33106	6"	19 5/8"	9 3/4"
30112 / 32112 / 33112	12"	25 5/8"	15 3/4"
30118 / 32118 / 33118	18"	29 5/8"	21 3/4"
30122 / 32122 / 33122	22"	33 5/8"	25 3/4"
30128 / 32128 / 33128	27"	38 5/8"	30 3/4"

La Sécurité du Personnel

Blessure personnel et/ou le dommage d'équipement peut résulter si les précautions de sécurité ne sont pas observées.

- Assurez-vous que l'enrouleur est installé comme il faut avant de connecter le tuyau d'alimentation (voyez les instructions d'installation).
- Évacuez du système la pression de fluide/ combustible avant de faire le service.
- Avant de connecter l'enrouleur au tuyau d'alimentation, assurez-vous que la pression ne dépasse pas la pression maximum pour l'enrouleur.
- Ne jouez pas un tour aux autres personnel. Même la basse pression est trés dangereuse et elle peut causer le dommage irréparable ou le mort.
- Ne portez pas des vêtements amples en utilisant l'enrouleur.
- Soyez conscient d'autres personnels au travaille.
- Soyez conscient d'autres machines au travaille.
- Si le tuyau ou l'enrouleur se met à fuir, évacuez la pression du système immédiatement.
- Comme tout d'autres machines, repectez et utilisez avec soin l'enrouleur. Observez tous les practiques de sécurité.

Form# 837-696A Rev: 12/2024

Reelcraft Industries, Inc. • 2842 E Business Hwy 30, Columbia City, IN 46725
Ph: 800-444-3134 / 260-248-8188 • Fax: 800-444-4587 / 260-248-2605
Customer Service: 855-634-9109 • feedback@reelcraft.com • www.reelcraft.com

REELCRAFT®

INSTRUCTIONS D'INSTALLATION

Inspection

Déballez et inspectez l'enrouleur pour déceler le dommage s'il existe. Faites tourner l'enrouleur à la main pour vérifier le bon fonctionnement.

Montage de tous enrouleurs

NOTEZ: Assurez-vous que la surface de montage est plate pour éviter le coincement du tuyau après l'enrouleur est monté.

1. Deux trous de montage du diamètre 1/2" se trouvent au base de chaquesupport de côté (2 pour chaque).Montez l'enrouleur avec 4 boulons (fournis par le clièn). Serrez-les biens pour assurer une fixation solide.
2. Faites les étapes suivantes après toutes autres instructions

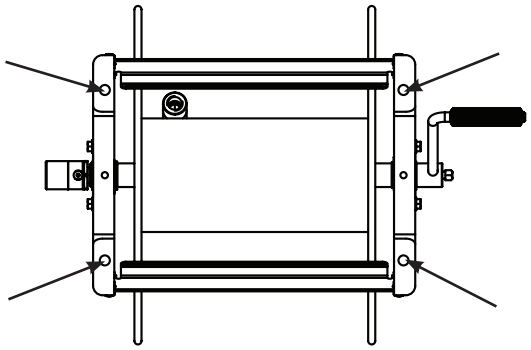

d'installations sont faites pour votre enrouleur en particulier.

NOTEZ: Un racord flexible doit être utilisé pour compenser entre le tuyau et le pivot.

3. Appliquez du matériau d'étanchéité à tous les filets.
4. Enfilez le raccord mâle de la ligne d'alimentatin au pivot. Serrez bien.

PRÉCAUTION: Éliminez toute pouvoir électrique avant de câbler. Observez toutes les requises de NEC/OSHA.

5. Assurez-vous que le classement du voltage d'alimentation est compatible avec ce du motuer.
6. Référez aux diagrammes ci-dessous pour déterminer lequel applique à votre enrouleur.
7. Câblez l'enrouleur d'après le diagramme applicable.

Connection du tuyau

PRÉCAUTION: Ne connectez pas le tuyau au circuit de fluide avant d'installer l'enrouleur de tuyau. Étendez entièrenment le tuyau vant d'enrouler sur l'enrouleur. Contrôle momentanément ouvert valve pour purger le tuyau des gaz. Cela évite l'aplatissage du tuyau et la pression excessive quand vous utilisez l'enrouleur plus tard.

1. Appliques du matériau d'étanchéité à tous les filets.
2. Enfilez le raccord la main le connecteur de tuyau mâle dans le chemin du fluide.
3. Avec une clef, serrez bien ce raccord pendant que vous tenez bien l'assemblage de tubulure de raccord.

INSTRUCTIONS D'OPÉRATION

AVERTISSEMENT - ÉVITEZ LA CHARGE STATIQUE:

Quand vous travaillez près des liquides combustibles come des dissolvants, des penitures, des produits chimiques, ou des produits de pétroles, assurez-vous que l'enrouleur, le tuyau, et l'equipement sont tous mis à terre. Utilisez des tuyaux mis à terre. Utilisez un ohmètre pour vérifier la continuité du circuit. Si l'enrouleur n'est pas correctement mis à terre, un feu ou une explosion peur résulter. Si l'enrouleur fonctionne à l'air ou à l'électicité, soyez prudent du système de chaîne/de pignon. Tirez le tuyau de l'enrouleur en empoignant le tuyau, et non pas la poignée de régulation ni le pivot.

INSTRUCTIONS D'ENTRETIEN

Remplacement des tuyaux

1. Avec une clef, tenez bien l'assemblage de tubulure de raccord pendant que vous enlevez le raccord.
2. Suivez les procédés pour "La raccordement de Tuyau" (Voyez les Instructions d'Installation).

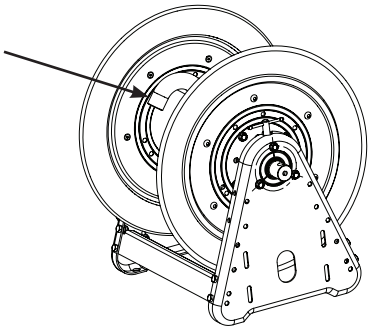

Remplacement de Pivot

PRÉCAUTION: Enlevez la pression du tuyau avant de faire le procédé suivant.

1. Enlevez le tuyau du pivot.
2. Enlevez l'assemblage du pivot de l'arbre d'entré.
3. IInstallez l'assemblage de pivot à l'arbre d'entré enfaisant les étapes 1 à 2 par ordre inverse. Appliquéz du matériau d'étanchéité à tous les filets.

PROCÉDÉS DE RÉGLAGES

Réglage de l'Enrouleur

Desserrez ou serrez la vis de réglage sur le bâti du moyeu.

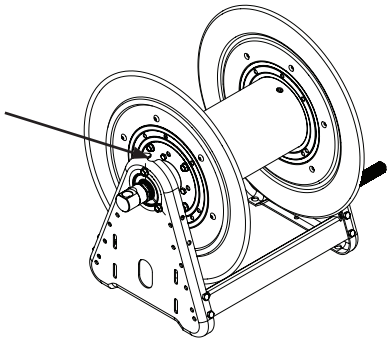

Changement de l'enrouleur manuel à l'enrouleur à moteur

Il est possible de modifier un enrouleur manuel à un enrouleur électrique ou pneumatique. Téléphonez ou écrivez à l'usine de Reelcraft pour avoir de l'information.

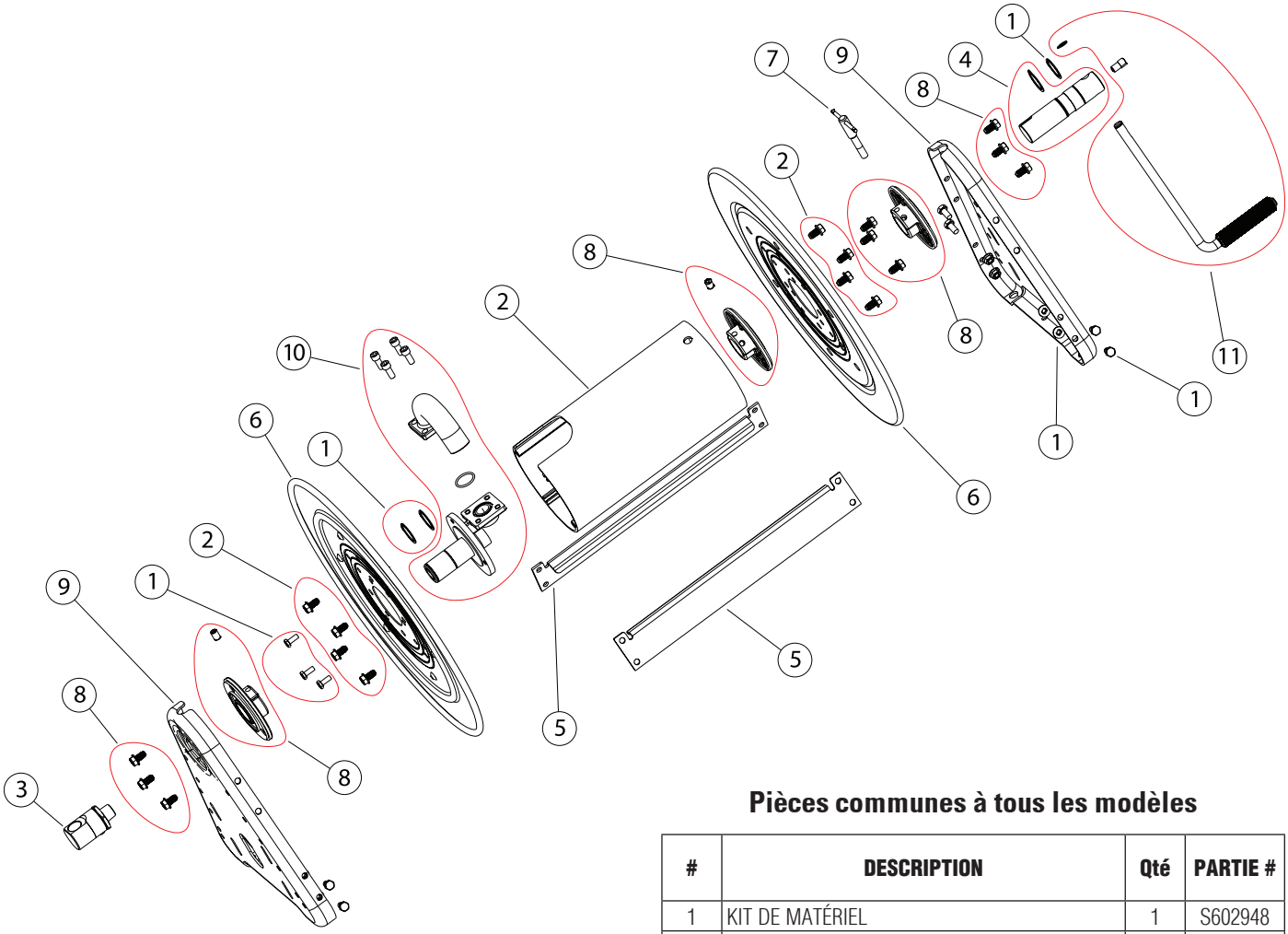

Pièces communes à tous les modèles

#	DESCRIPTION	Qté	PARTIE #
1	KIT DE MATÉRIEL	1	S602948
	VIS 5/16-18 x 5/8	8	
	ÉCROU À EMBASE 5/16-18	8	
	VIS 1/4-20 x 5/8	3	
	DISPOSITIF DE RETENUE 1-1/4"	3	
4	ARBRE ET ANNEAU	1	S602242
6	KIT DE TÊTE	1	S602949
	TÊTE	2	
7	T-HANDLE BRAKE	1	S280109
8	KIT DE MOYEU	1	S602950
	MOYEU ET DOUILLE	2	
	LE COLLIER	1	
	VIS AUTOTARAUDEUSES 5/16-18 x 5/8	9	
	VIS DE RÉGLAGE 3/8-16 x 1/2	1	
	VIS DE RÉGLAGE 3/8-16 x 1/2 FENTE PLATE	1	
9	KIT DE CADRE D'EXTRÉMITÉ	1	S602951
	KIT DE FIN CADRE	2	
11	KIT DE POIGNÉES	1	S602956
	ASSEMBLAGE DE LA POIGNÉE	1	
	ANNEAU À PRESSION 1/2"	1	
	VIS DE RÉGLAGE 3/8-16 x 3/8 POINTE DE TASSE	1	

#	DESCRIPTION	Qté	CA30106 L	CA30112 L	CA30118 L	CA30122 L	CA30128 L	CA32106 L	CA32106 M
2	KIT DE TAMBOUR	1	S602954-1	S602954-2	S602954-3	S602954-4	S602954-5	S602954-1	S602954-1
	TAMBOUR	1							
	VIS AUTOTARAUDEUSES 5/16-18 x 5/8	8							
3	PIVOT	1	NONE	NONE	NONE	NONE	NONE	S600888-1	S602033
5	KIT DE PLAQUE D'ATTAQUE	1	S602955-1	S602955-2	S602955-3	S602955-4	S602955-5	S602955-1	S602955-1
	TRAVERSE	2							
10	CHEMIN DU FLUIDE	1	S600327-2	S600327-2	S600327-2	S600327-2	S600327-2	S600327-1	S600327-1

#	DESCRIPTION	Qté	CA32112 L	CA32112 M	CA32118 L	CA32118 M	CA33106 L	CA33106 M	CA33112 L
2	KIT DE TAMBOUR	1	S602954-2	S602954-2	S602954-3	S602954-3	S602954-1	S602954-1	S602954-2
	TAMBOUR	1							
	VIS AUTOTARAUDEUSES 5/16-18 x 5/8	8							
3	PIVOT	1	S600888-1	S602033	S600888-1	S602033	S602026	S602026	S602026
5	KIT DE PLAQUE D'ATTAQUE	1	S602955-2	S602955-2	S602955-3	S602955-3	S602955-1	S602955-1	S602955-2
	TRAVERSE	2							
10	CHEMIN DU FLUIDE	1	S600327-1	S600327-1	S600327-1	S600327-1	S600327-2	S600327-2	S600327-2

#	DESCRIPTION	Qté	CA33112 M	CA33118 L	CA33118 M	CA33122 L	CA33122 M	CA33128 L	CA33128 M
2	KIT DE TAMBOUR	1	S602954-2	S602954-3	S602954-3	S602954-4	S602954-4	S602954-5	S602954-5
	TAMBOUR	1							
	VIS AUTOTARAUDEUSES 5/16-18 x 5/8	8							
3	PIVOT	1	S602026	S602026	S602026	S602026	S602026	S602026	S602026
5	KIT DE PLAQUE D'ATTAQUE	1	S602955-2	S602955-3	S602955-3	S602955-4	S602955-4	S602955-5	S602955-5
	TRAVERSE	2							
10	CHEMIN DU FLUIDE	1	S600327-2	S600327-2	S600327-2	S600327-2	S600327-2	S600327-2	S600327-2

#	DESCRIPTION	Qté	GCCA33112 L
2	KIT DE TAMBOUR	1	S602954-2
	TAMBOUR	1	
	VIS AUTOTARAUDEUSES 5/16-18 x 5/8	8	
3	PIVOT	1	S602026
5	KIT DE PLAQUE D'ATTAQUE	1	S602955-2
	TRAVERSE	2	
10	CHEMIN DU FLUIDE	1	S600327-2
---	RACCORD DE TUYAU D'ARROSAGE 3/4 NPT x 3/4 NH	1	S261702
---	TUYAU D'ENTRÉE 3/4 PO x 10 PI	1	600830-10