Operating Instructions

Series 5005 Spring Driven Hose Reels

Low and Medium Pressure Model Numbers:

A5806 OLP A5835 OLP A5850 OLP
A5805 OMP A5835 OMP

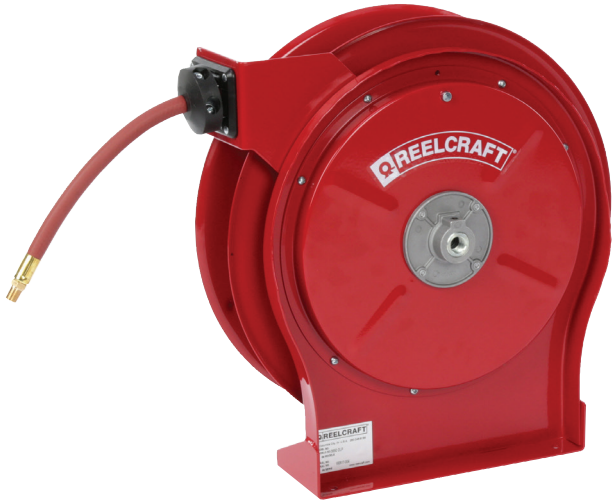

Dimensions

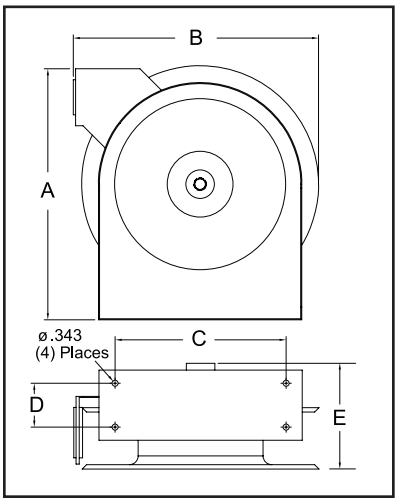

A	17 1/2”
B	16 1/2”
C	9 3/4”
D	2 1/2”
E	6”

Four 5/16” diameter mounting holes

SAFETY

1. Do not use reel at higher pressures or temperatures than listed on the back of this bulletin.
2. Remove all spring tension before beginning dissassembly process.

INSTALLATION: A flexible hose connection must be used between the hose reel inlet and the source of supply to prevent possible misalignment and binding.

MOUNTING: The hose reel is equipped with a universal mounting bracket so that it can be mounted on the floor, wall or ceiling; whichever place is convenient. The hose guide arm can be moved to the position desired by removing the screws fastening the guide bracket to the reel base. Shift the guide arm bracket so the hose comes off the reel at the desired position and replace the screws. **NOTE:** For proper installation in wall mount applications, ensure reel is mounted with inlet on the right as you are facing the reel. Failing to do so could cause latching issues.

LUBRICATION: Hose reel spring and bearings are factory lubricated and require no further lubrication.

REPLACING HOSE:
1. Wind spool flange clockwise-facing swivel-until spring is tight.
2. Back off three turns and latch.
3. Insert hose through roller guide.
4. Connect hose fitting to swivel joint and secure hose with clamps.

ADJUSTMENTS: To adjust spring tension, add or remove wraps of hose from the spool, one wrap at a time until desired tension is obtained.

REPAIRS: Extensive repairs should be performed only by an authorized serviceman or factory to avoid damage which may void your warranty. Remove all spring tension before beginning disassembly process.

Form# 908-897 Rev: 2/2024

Reelcraft Industries, Inc. • 2842 E Business Hwy 30, Columbia City, IN 46725
Ph: 800-444-3134 / 260-248-8188 • Fax: 800-444-4587 / 260-248-2605
reelcraft@reelcraft.com • www.reelcraft.com

REELCRAFT®

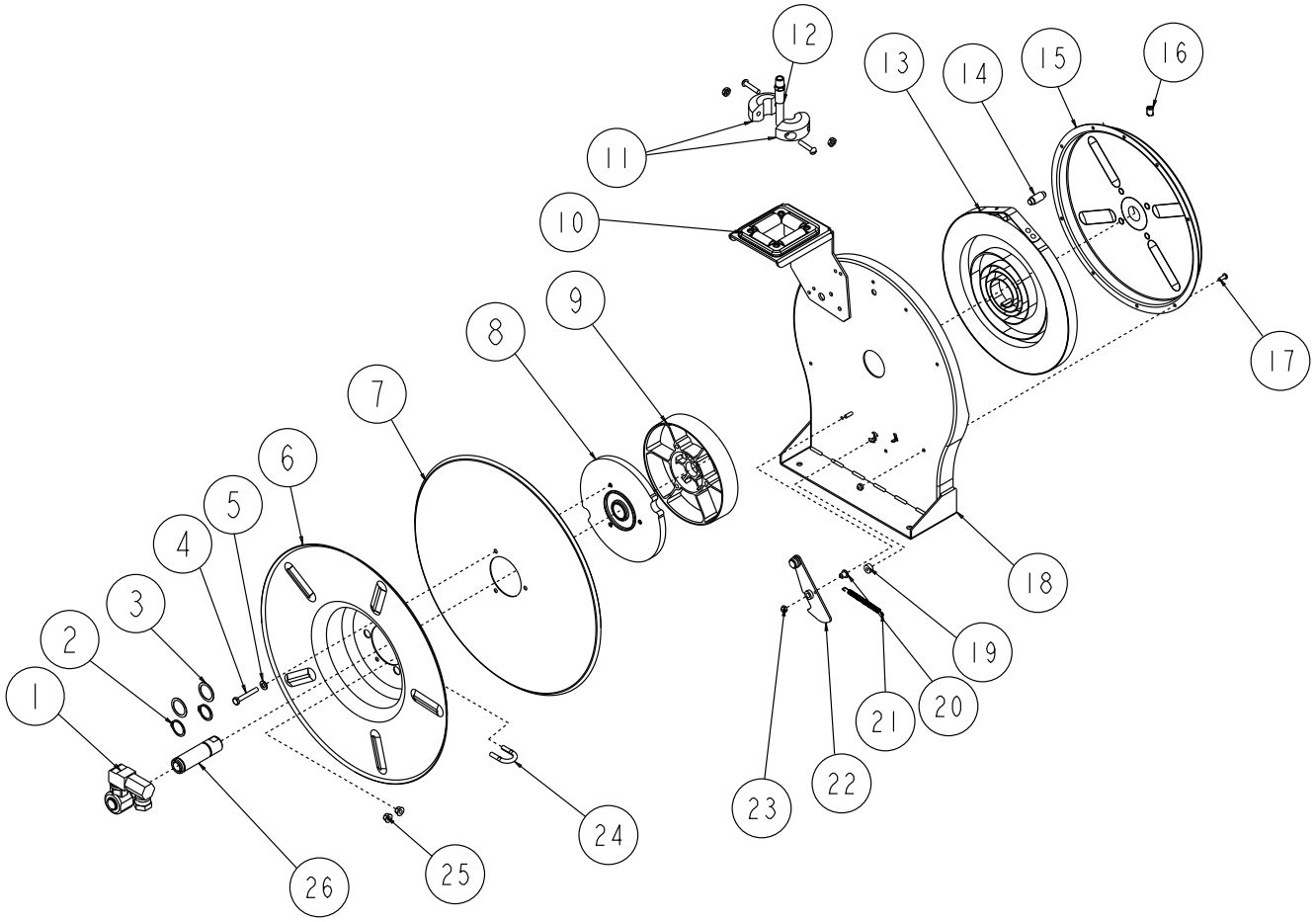

Item #	Part #	# Req.	Description	Item #	Part #	# Req.	Description	Item #	Part #	# Req.	Description
2	300031	2	1" Snap Ring	15	S600094	1	Spring Case & Hub Assembly	22	S400109	1	Latch Plate Assembly
3	300034	2	Spacing Washer	16	300006	1	3/8-16 x 1/2" Set Screw	23	S82-15	8	10-32 x 3/8" Nyloc Nut
6	260149	1	Reel Flange	17	600029	1	Base Assembly	24	S3-117440	1	U-Bolt
7	260151	1	Sheave Disk	19	S400021	1	Latch Bumper	25	261650-1	2	1/4-20 Nyloc Nut
13	S600050	1	Drive Spring Assembly	20	S400012	1	Latch Bushing				
14	S261360	1	Spring Case Stud	21	S400018	1	Latch Spring				

Item #	Description	# Req.	A5835 OLP	A5806 OLP	A5850 OLP	A5805 OMP	A5835 OMP
1	Swivel Assembly	1	S600915-1	S600920-1	S600920-1	S602032	S602032
4	Hex Screw	3	S295-102	S2-48	S2-48	S295-102	S295-102
5	Lock Washer	3	None	902016	902016	None	None
8	Ratchet Arbor	1	S263382	S263383	S263383	S263382	S263382
9	Spacer	1	None	260445	260445	None	None
10	Guide Arm Assembly	1	S500107	S600247	S600247	S500107	S500107
11	Bumper Stop Assembly	1	2-HR1004-3	None	2-HR1004-3	None	2-HR1004-3
12	Hose Assembly	1	S601021-35	None	S601022-50	None	S37-260043
26	Main Shaft	1	500008	261240	261240	500008	500008
Hose I.D. and Length			1/2" x 35'	None	1/2" x 50'	None	1/2" x 35'
Reel Inlet Connection			3/8" F.P.T.	3/8" F.P.T.	3/8" F.P.T.	3/8" F.P.T.	3/8" F.P.T.
Max. Operating Pressure			300 P.S.I.	500 P.S.I.	300 P.S.I.	2000 P.S.I.	2000 P.S.I.
Max. Operating Temperature			150 °F	210 °F	150 °F	210 °F	210 °F

Instrucciones de Operacion

Series 5005 Carreteles para Mangueras

Números de modelo bajos y medios de la presión:

A5835 OLP A5806 OLP A5850 OLP
A5805 OMP A5835 OMP

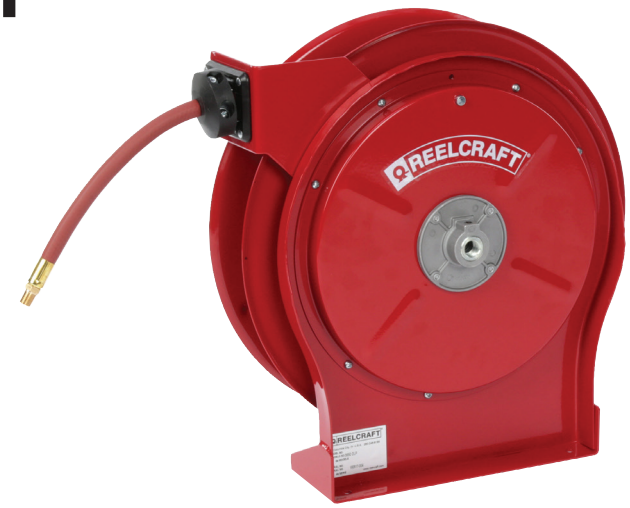

Dimensiones

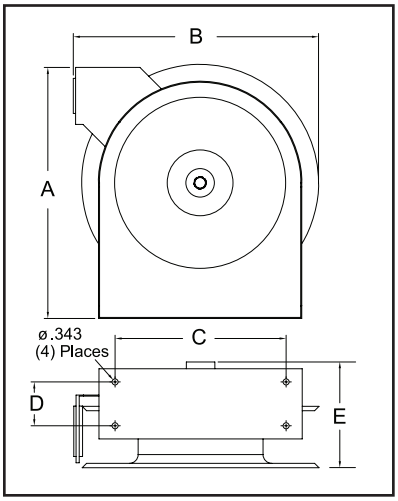

A	17 1/2”
B	16 1/2”
C	9 3/4”
D	2 1/2”
E	6”

Cuatro huecos de ensablaje 5/16”

SEGURIDAD

1. No use carreteles a presiones o temperaturas altas que no se mencionan en este boletin.
2. Remueva la tension antes de empezar el proceso de desarme.

INSTALACION: Una manguera flexible de coneccion tiene que ser usada entre la entrada de la manguera de el carretel y la fuente de abastecimiento para prevenir un posible desalineamiento y enlazamiento.

MONTAJE: El riel de manguera esta equipado con un soporte de montaje universal para que esta pueda ser montada en el piso, pared o techo; cualquier sitio es conveniente. El brazo guia de la manguera puede ser movido a la posicion deseada removiendo los tornillos firmemente de la guia de soporte de la base de el carretel. Posicione la guia de soporte del brazo abra que la manguera quede afuera del carretel a la posicion deseada; y reemplaze los tornillos. NOTA: Para la instalación apropiada en usos del montaje de la pared, asegúrese que el carrete esté montado con la entrada a la derecha mientras que usted está haciendo frente al carrete. El no poder hacer tan podía causar el enganche de ediciones.

LUBRICACION: El resorte del carretel de la manguera y el cojinete estan empacado con grasa y no requiere futura lubricacion.

REMPLAZO DE LA MANGUERA:

1. De vueltas a la palanca giratoria hacia la derecha hasta que el resorte este apretado.
2. Devuelva 3 giros y asegure.
3. Inserte la manguera atravez de la guia del rodillo.
4. Conecte y encaje la manguera a la salida hembra de el codo de tuberia.

AJUSTAMIENTO: Para ajustar la tension del resorte en el carretel, agrege o quite vueltas hasta que la tension deseada es obtenidad.

REPARACION: Extensivas reparaciones deberan ser realizadas por una persona de servicio autorizada o por la fabrica para evitar daños que eliminen su garantia. Remueva todos los resortes de tension antes del proceso de desmontaje.

Form# 908-897 Rev: 2/2024

Reelcraft Industries, Inc. • 2842 E Business Hwy 30, Columbia City, IN 46725
Ph: 800-444-3134 / 260-248-8188 • Fax: 800-444-4587 / 260-248-2605
reelcraft@reelcraft.com • www.reelcraft.com

REELCRAFT®

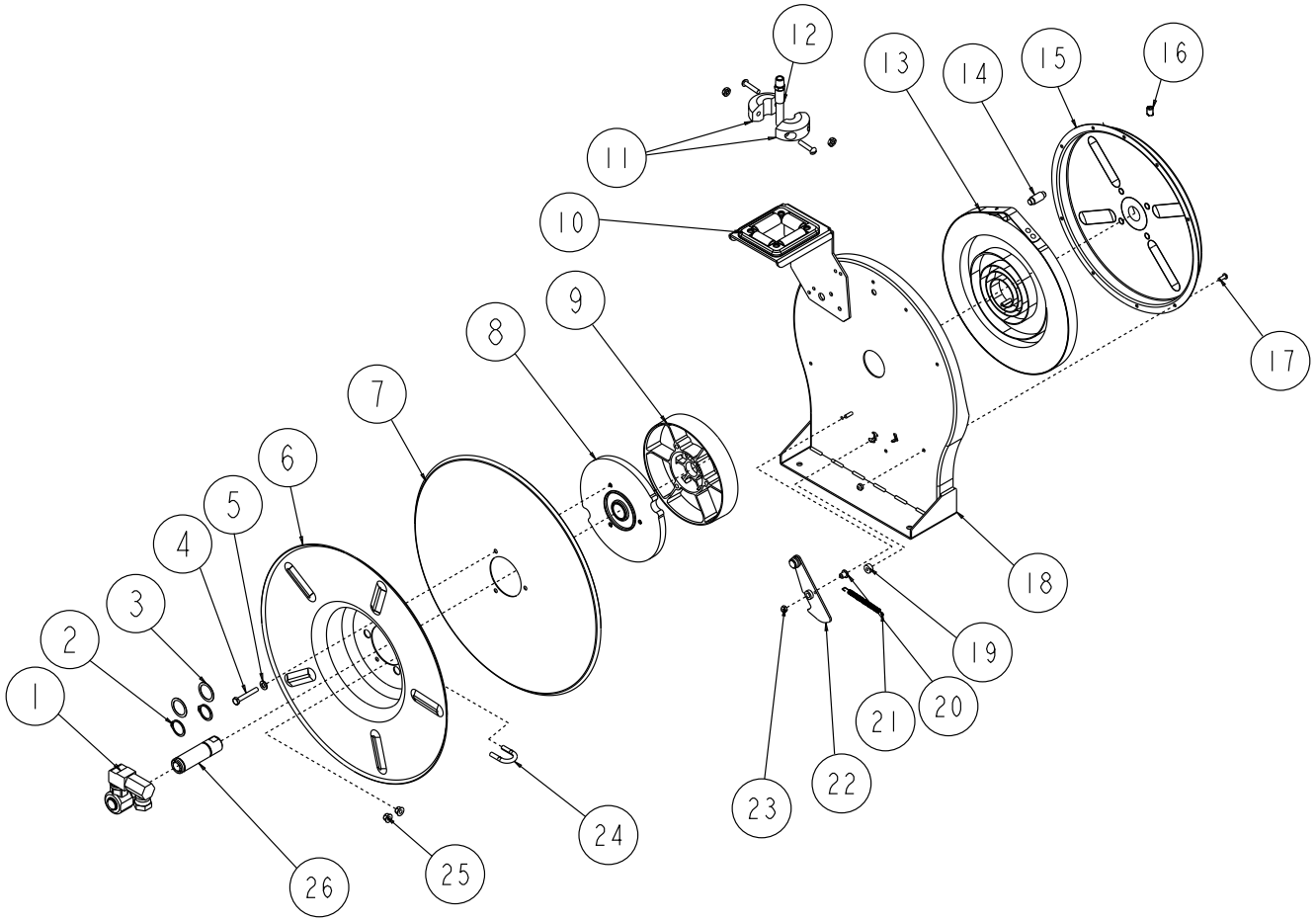

Arti culo	Parte #	No. Req.	Descripcion	Arti culo	Parte #	No. Req.	Descripcion	Arti culo	Parte #	No. Req.	Descripcion
2	300031	2	Anillo de resorte de 1”	15	S600094	1	Conjunto de caja de resorte y cubo	22	S400109	1	Conjunto de placa de pestillo
3	300034	2	Arendela espaciadora	16	300006	1	Tornillo de ajuste 3/8-16 x 1/2”	23	S82-15	8	Tuerca de Nyloc 10/32 x 3/8”
6	260149	1	Aleta del carretel	17	600029	1	Base para ensamblar	24	S3-117440	1	Tornillo U
7	260151	1	Disco de roldana	19	S400021	1	Tope de la aldaba	25	261650-1	2	Tuerca de Nyloc 1/4-20
13	S600050	1	Conjunto de resorte impulsor	20	S400012	1	Buje de la aldaba				
14	S261360	1	Perno de la Caja del Res.	21	S400018	1	Resorte de la Aldaba				

Arti culo	Descripcion	No. Req.	A5835 OLP	A5806 OLP	A5850 OLP	A5805 OMP	A5835 OMP
1	Conjunto giratorio	1	S600915-1	S600920-1	S600920-1	S602032	S602032
4	Tornillo hexagonal	3	S295-102	S2-48	S2-48	S295-102	S295-102
5	Arandela de seguridad	3	Ninguno	902016	902016	Ninguno	Ninguno
8	Cenador de trinquete	1	S263382	S263383	S263383	S263382	S263382
9	Espaciador	1	Ninguno	260445	260445	Ninguno	Ninguno
10	Ensamblada del brazo de guía	1	S500107	S600247	S600247	S500107	S500107
11	Parachoques ensamblados	1	2-HR1004-3	Ninguno	2-HR1004-3	Ninguno	2-HR1004-3
12	Ensamblada de la manguera	1	S601021-35	Ninguno	S601022-50	Ninguno	S37-260043
26	Eje principal	1	500008	261240	261240	500008	500008
Identificacion de la manguer y largo			1/2” x 35’	Ninguno	1/2” x 50’	Ninguno	1/2” x 35’
Coneccion de entrada del carretel			3/8” F.P.T.	3/8” F.P.T.	3/8” F.P.T.	3/8” F.P.T.	3/8” F.P.T.
Maxima presion de operacion			300 P.S.I.	500 P.S.I.	300 P.S.I.	2000 P.S.I.	2000 P.S.I.
Maxima temperatura de operacion			150 °F	210 °F	150 °F	210 °F	210 °F

Instructions D'Opération

Série 5005 Enrouleurs de Tuyau

Bas et moyens numéros de type de pression:

A5806 OLP A5835 OLP A5850 OLP
A5805 OMP A5835 OMP

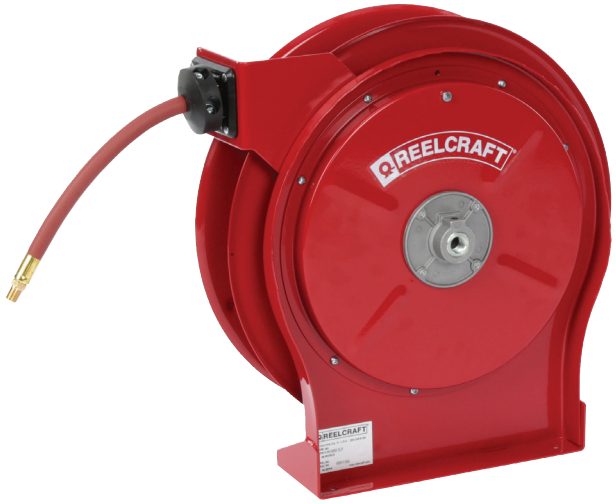

Dimensiones

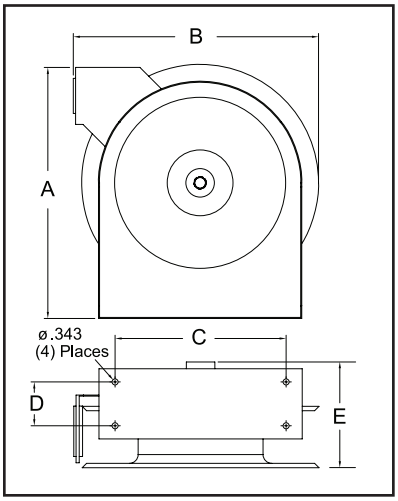

A	17 1/2"
B	16 1/2"
C	9 3/4"
D	2 1/2"
E	6"

4 trous de montage de diametre 5/16"

LA SÉCURITÉ

1. N'utillisez pas les enrouleurs à pression plus haut ou aux températures plus hauts que ce qui est noté sur le dos de ce bulletin.
2. Enlevez toute tension du ressort avant de désassembler.

INSTALLATION: Un raccord de tuyau flexible doit être utilisé entre l'entrée d'enrouleur et la source d'alimentation pour prévenir le défaut d'alignment ou le coincement.

MONTAGE: L'enrouleur de tuyau est équipé d'un support de montage universal pour être monté au plancher, au mur, ou au plafond, quel que soit la position que vous désiriez. Le guide de tuyau peut être mis au position désiré en enlevant les vis attachant le support guide au base de l'enrouleur. Positionez le support guide pour que le tuyau puis enrouler de l'enrouleur comme désiré et remplacez les vis. **NOTE :** Pour l'installation appropriée dans des applications de bâti de mur, assurez que l'enrouleur est montée avec l'admission du côté droit pendant que vous faites face à l'enrouleur. Ne pas faire ainsi a pu causer verrouiller des issues.

LUBRIFICATION: Le ressort de l'enrouleur et les pailers sont lubrifiés à vie en usine.

REMPLACEMENT DE TUYAU:

1. Enroulez la piéce d'espacement bridée dans le sens des aiguilles d'une montre (face au pivot) jusqu' au ressort est bien serré.
2. Faites marche arriére 3 tours, et puis fermez au loquet le mécanisme.
3. Insérez le tuyau à travers le guide et le trou de la pièce d'espacement bridée.
4. Connectez le raccord de tuyau au joint de pivot, et fixez le tuyau avec des crampons.

RÉGLAGES: Pour régler la tension du ressort, ajoutez ou enlevez des tours de câble, un tour à la fois, jusqu'à l'obtention de la tension désirée.

RÉPARATIONS: Des réparations étendues doivent être fait uniquement par un homme de service authorisé ou par l'usine pour éviter le dommage quie peut annuler votre garantie. Enlevez toute tension de ressort avant de désassembler.

Reelcraft Industries, Inc. • 2842 E Business Hwy 30, Columbia City, IN 46725
Ph: 800-444-3134 / 260-248-8188 • Fax: 800-444-4587 / 260-248-2605
reelcraft@reelcraft.com • www.reelcraft.com

REELCRAFT®

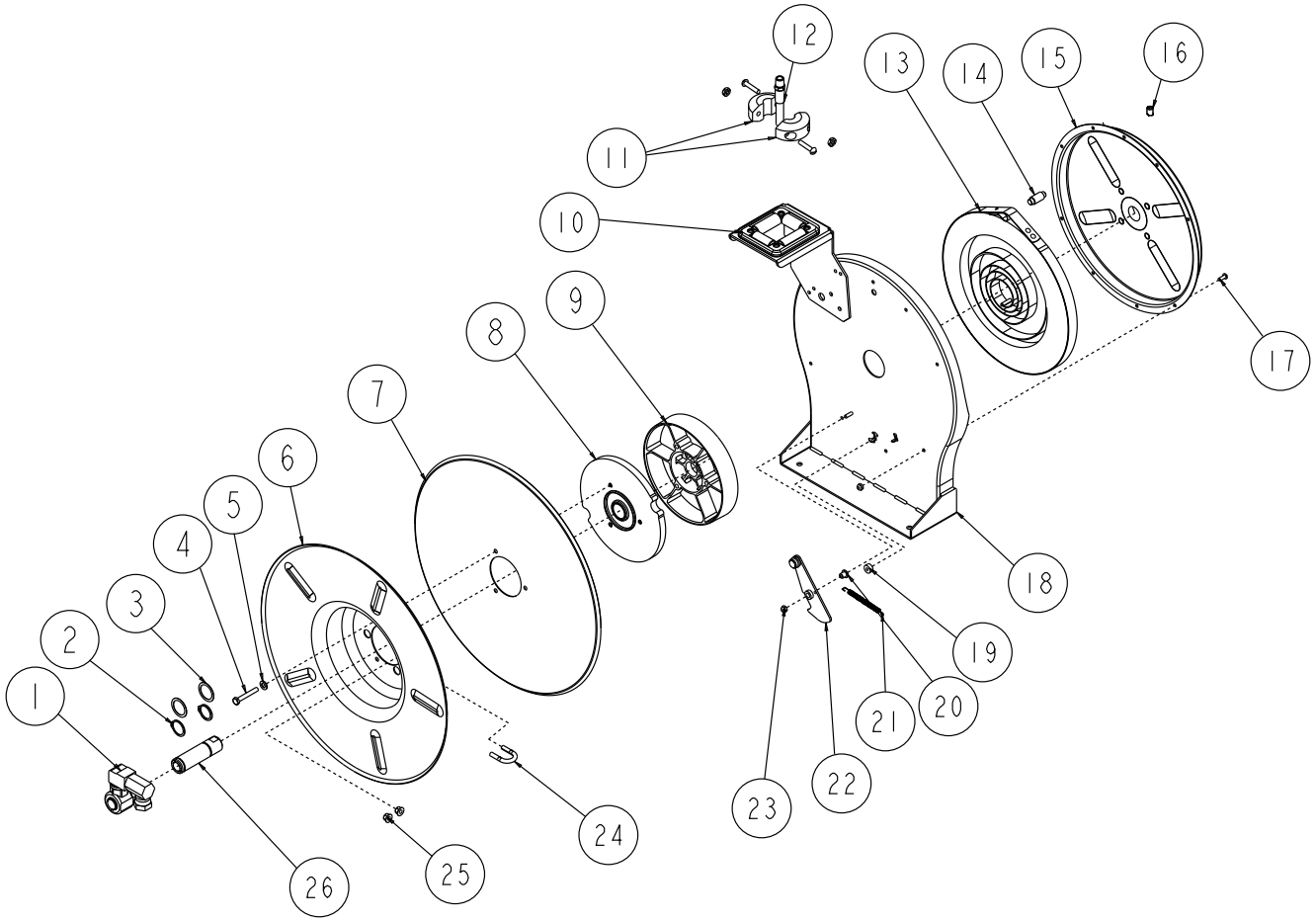

N° d'article	N° de piéce	N° requis	DESCRIPTION	N° d'article	N° de piéce	N° requis	DESCRIPTION	N° d'article	N° de piéce	N° requis	
2	300031	2	Dispositif de retenue	15	S600094	1	Ensemble boîtier à ressort et moyeu	22	S400109	1	Plaque de loquet
3	300034	2	Rondelle d'espacement	16	300006	1	Vis sans tête	23	S82-15	8	Écrou Nyloc 10-32 x 3/8"
6	260149	1	Bride d'enrouleur	17	600029	1	Assemblage de base	24	S3-117440	1	Collier de tuyau à étrier
7	260151	1	Disque de poulie	19	S400021	1	Butoir de loquet	25	261650-1	2	Écrou Nyloc 1/4-20
13	S600050	1	Ensembleressort d'entraînement	20	S400012	1	Manchon de loquet				
14	S261360	1	Boulon de boîtier de ressort	21	S400018	1	Ressort de loquet				

N° d'article	DESCRIPTION	N° requis	A5835 OLP	A5806 OLP	A5850 OLP	A5805 OMP	A5835 OMP
1	Assemblage de pivot	1	S600915-1	S600920-1	S600920-1	S602032	S602032
4	Vis hex.	3	S295-102	S2-48	S2-48	S295-102	S295-102
5	Rondelle de blocage	3	Aucun	902016	902016	Aucun	Aucun
8	Arbre à cliquet	1	S263382	S263383	S263383	S263382	S263382
9	Entretoise	1	Aucun	260445	260445	Aucun	Aucun
10	Bras de guidage	1	S500107	S600247	S600247	S500107	S500107
11	Butoir	1	2-HR1004-3	Aucun	2-HR1004-3	Aucun	2-HR1004-3
12	Assemblage de tuyau	1	S601021-35	Aucun	S601022-50	Aucun	S37-260043
26	Axe principal	1	500008	261240	261240	500008	500008
Longeur et diamètre interieur du tuyau			1/2" x 35'	Aucun	1/2" x 50'	Aucun	1/2" x 35'
Raccord d'entrée de l'enrouleur			3/8" F.P.T.	3/8" F.P.T.	3/8" F.P.T.	3/8" F.P.T.	3/8" F.P.T.
Pression d'opération maximum			300 P.S.I.	500 P.S.I.	300 P.S.I.	2000 P.S.I.	2000 P.S.I.
Température d'opération maximum			150 °F	210 °F	150 °F	210 °F	210 °F