Operating Instructions

Series 5000 Spring Driven Hose Reels

Low Pressure Model Numbers:

5400 OLP 5600 OLP
5450 OLP 5635 OLP

Dimensions

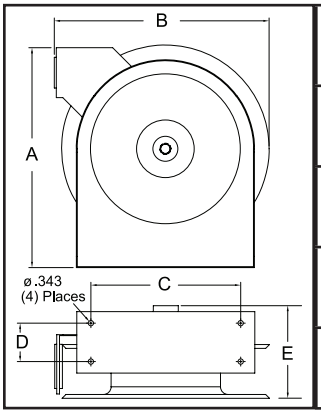

A	14 3/8”
B	14”
C	9 3/4”
D	2 1/2”
E	6 1/8”

SAFETY

1. Do not use reel at higher pressures or temperatures than listed on the back of this bulletin.
2. Remove all spring tension before beginning dissassembly process.

INSTALLATION: A flexible hose connection must be used between the hose reel inlet and the source of supply to prevent possible misalignment and binding.

MOUNTING: The hose reel is equipped with a universal mounting bracket so that it can be mounted on the floor, wall or ceiling; whichever place is convenient. The hose guide arm can be moved to the position desired by removing the screws fastening the guide bracket to the reel base. Shift the guide arm bracket so the hose comes off the reel at the desired position and replace the screws. **NOTE:** For proper installation in wall mount applications, ensure reel is mounted with inlet on the right as you are facing the reel. Failing to do so could cause latching issues.

LUBRICATION: Hose reel spring and bearings are factory lubricated and require no further lubrication.

REPLACING HOSE:
1. Wind spool flange clockwise-facing swivel-until spring is tight.
2. Back off three turns and latch.
3. Insert hose through roller guide.
4. Connect hose fitting to swivel joint and secure hose with clamps.

ADJUSTMENTS: To adjust spring tension, add or remove wraps of hose from the spool, one wrap at a time until desired tension is obtained.

REPAIRS: Extensive repairs should be performed only by an authorized serviceman or factory to avoid damage which may void your warranty. Remove all spring tension before beginning disassembly process.

Form# 831-696 Rev: 2/2024

Reelcraft Industries, Inc. • 2842 E Business Hwy 30, Columbia City, IN 46725
Ph: 800-444-3134 / 260-248-8188 • Fax: 800-444-4587 / 260-248-2605
Customer Service: 855-634-9109 • reelcraft@reelcraft.com • www.reelcraft.com

REELCRAFT®

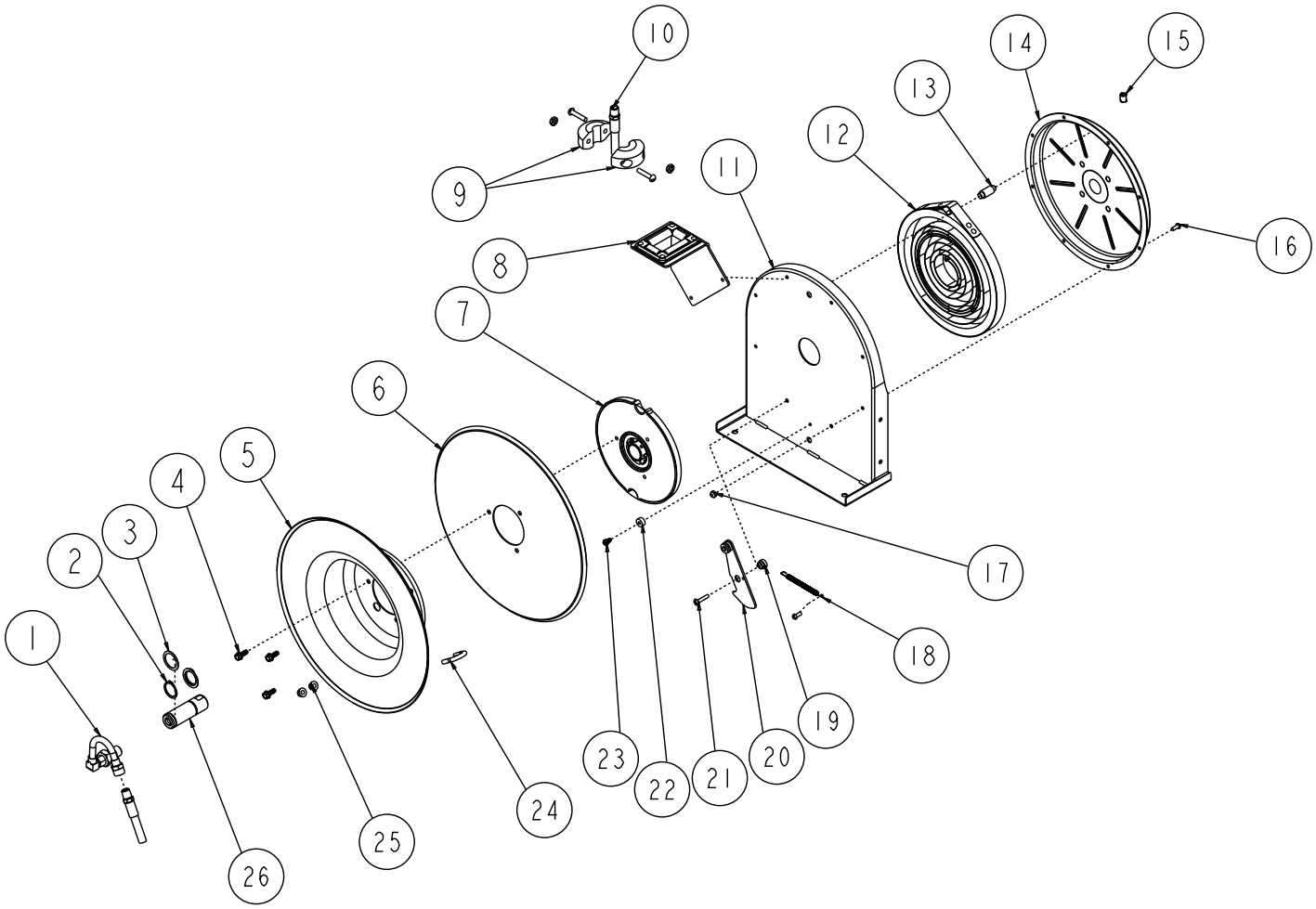

Item #	Part #	# Req.	Description	Item #	Part #	# Req.	Description	Item #	Part #	# Req.	Description
1	S600886	1	Swivel Assembly	11	500101	1	Base Assembly	20	S400109	1	Latch Plate Assembly
2	300031	2	1" Snap Ring	13	S261360	1	Spring Case Stud	21	300035	1	10-32 x 1" Screw
3	300034	2	Spring Washer	14	S500103	1	Spring Case Assembly	22	S400021	1	Latch Bumper
4	S295-102	3	1/4 Plastite Hex Screw	15	300006	1	3/8-16 x 1/2" Set Screw	23	S32-136	1	10-24 x 3/8 Machine Screw
5	260022	1	Flange Assembly	16	300002	7	10-32 x 1/2" Screw	24	S3-117440	1	U-bolt
6	500006	1	Sheave Disk	17	S82-15	8	#10-32 Nyloc Nut	25	261650-1	2	1/4-20 Nyloc Nut
7	S263382	1	Ratchet Arbor	18	S400018	1	Latch Spring	26	602305	1	Main Shaft
8	S500107	1	Guide Arm Assembly	19	S400012	1	Latch Bushing				

Item #	Description	# Req.	5400 OLP	5450 OLP	5600 OLP	5635 OLP
9	Bumper Stop	1	None	1-HR1004-A	None	1-HR1004
10	Hose Assembly	1	None	S601001-50	None	S601013-35
12	Drive Spring Assembly	1	S503755	S503755	S504240	S504240
Hose I.D. and Length			None	1/4” x 50’	None	3/8” x 35’
Reel Inlet Connection			3/8” NPT(F)	3/8” NPT(F)	3/8” NPT(F)	3/8” NPT(F)
Max. Operating Pressure			500 P.S.I.	300 P.S.I.	500 P.S.I.	300 P.S.I.
Max. Operating Temperature			210 °F	150 °F	210 °F	150 °F

Instrucciones de Operacion

Series 5000 Carreteles para Mangueras

Baja presion modelos y numeros:

5400 OLP 5600 OLP
5450 OLP 5635 OLP

Dimensiones

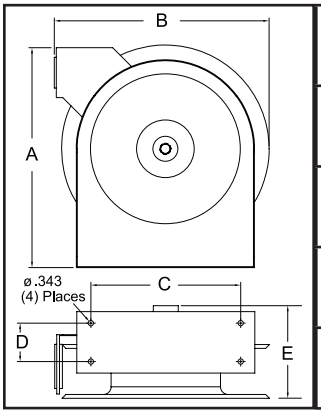

A	14 3/8”
B	14”
C	9 3/4”
D	2 1/2”
E	6 1/8”

SEGURIDAD

1. No use carreteles a presiones o temperaturas altas que no se mencionan en este boletin.
2. Remueva la tension antes de empezar el proceso de desarme.

INSTALACION: Una manguera flexible de coneccion tiene que ser usada entre la entrada de la manguera de el carretel y la fuente de abastecimiento para prevenir un posible desalineamiento y enlazamiento.

MONTAJE: El riel de manguera esta equipado con un soporte de montaje universal para que esta pueda ser montada en el piso, pared o techo; cualquier sitio es conveniente. El brazo guia de la manguera puede ser movido a la posicion deseada removiendo los tornillos firmemente de la guia de soporte de la base de el carretel. Posicione la guia de soporte del brazo abra que la manguera quede afuera del carretel a la posicion deseada; y reemplaze los tornillos. NOTA: Para la instalación apropiada en usos del montaje de la pared, asegúrese que el carrete esté montado con la entrada a la derecha mientras que usted está haciendo frente al carrete. El no poder hacer tan podía causar el enganche de ediciones.

LUBRICACION: El resorte del carretel de la manguera y el cojinete estan empacado con grasa y no requiere futura lubricacion.

REMPLAZO DE LA MANGUERA:

1. De vueltas a la palanca giratoria hacia la derecha hasta que el resorte este apretado.
2. Devuelva 3 giros y asegure.
3. Inserte la manguera atravez de la guia del rodillo.
4. Conecte y encaje la manguera a la salida hembra de el codo de tuberia.

AJUSTAMIENTO: Para ajustar la tension del resorte en el carretel, agrege o quite vueltas hasta que la tension deseada es obtenidad.

REPARACION: Extensivas reparaciones deberan ser realizadas por una persona de servicio autorizada o por la fabrica para evitar daños que eliminen su garantia. Remueva todos los resortes de tension antes del proceso de desmontaje.

Form# 831-696 Rev: 2/2024

Reelcraft Industries, Inc. • 2842 E Business Hwy 30, Columbia City, IN 46725
Ph: 800-444-3134 / 260-248-8188 • Fax: 800-444-4587 / 260-248-2605
Customer Service: 855-634-9109 • reelcraft@reelcraft.com • www.reelcraft.com

REELCRAFT®

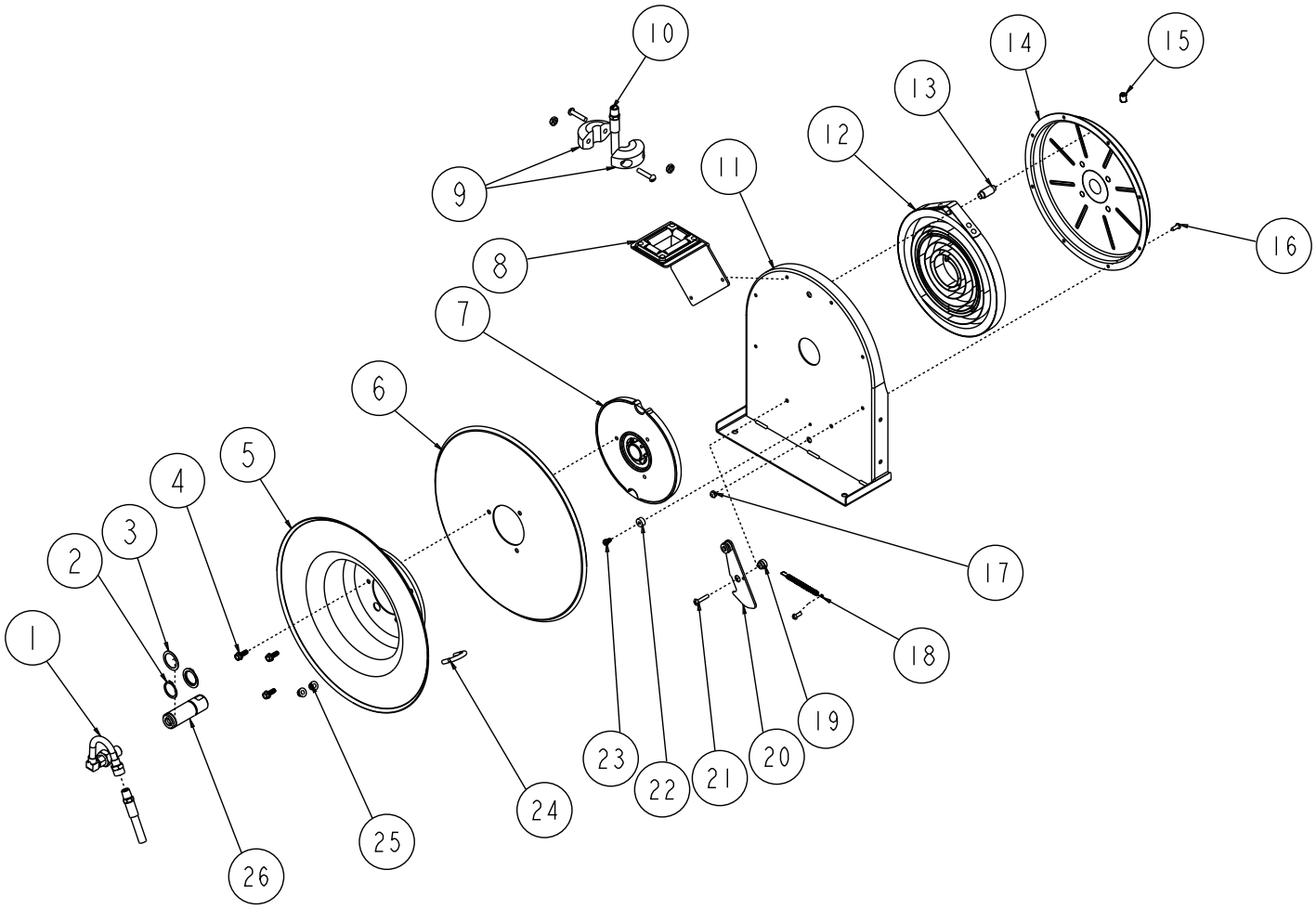

Arti culo	Part #	No. Req	Descripcion	Arti culo	Part #	No. Req	Descripcion	Arti culo	Part #	No. Req	Descripcion
1	S600886	1	Eje Giratorio Ensamblado	11	500101	1	Base Para Ensamblar	20	S400109	1	Seguro Ensamblado del Plato
2	300031	2	1" Aro de Resorte	13	S261360	1	Perno de la Caja de Resorte	21	300035	1	10-32 x 1" Tornillo
3	300034	2	Arandela Espaceadora	14	S500103	1	Caja de Resorte Ensamblado	22	S400021	1	Seguro de Parachoque
4	S295-102	3	1/4" Tornillo Hexagonal	15	300006	1	3/8-16 x 1/2" Tornillo	23	S32-136	1	10-24 x 3/8" Tornillo
5	260022	1	Rueda Exentrica del Platillo	16	300002	7	10-32 x 1/2"Tornillo	24	S3-117440	1	Tornillo U
6	500006	1	Rueda Exentrica del Disco	17	S82-15	8	10-32 x 3/8" Tuerca	25	261650-1	2	1/4-20 Tuerca de Zinc
7	S263382	1	Perno de la Caja del Resorte	18	S400018	1	Seguro del Resorte	26	602305	1	Eje Principal
8	S500107	1	Guia del Brazo y Rodillos Endsamblados	19	S400012	1	Seguro del Casquillo				

Arti culo	Descripcion	No. Req	5400 OLP	5450 OLP	5600 OLP	5635 OLP
9	Parachoques Ensamblados	1	Ninguno	1-HR1004-A	Ninguno	1-HR1004
10	Manguera Ensamblada	1	Ninguno	S601001-50	Ninguno	S601013-35
12	Resorte Ensamblado de Propulcuion	1	S503755	S503755	S504240	S504240
Identificacion de la manguer y largo			Ninguno	1/4" x 50'	Ninguno	3/8" x 35'
Coneccion de entrada del carretel			3/8" NPT(F)	3/8" NPT(F)	3/8" NPT(F)	3/8" NPT(F)
Maxima presion de operacion			500 P.S.I.	300 P.S.I.	500 P.S.I.	300 P.S.I.
Maxima temperatura de operacion			210 °F	150 °F	210 °F	150 °F

Instructions D'Opération

Série 5000 Enrouleurs de Tuyau

Basse pression numéros de modèle:

5400 OLP 5600 OLP
5450 OLP 5635 OLP

Dimensions

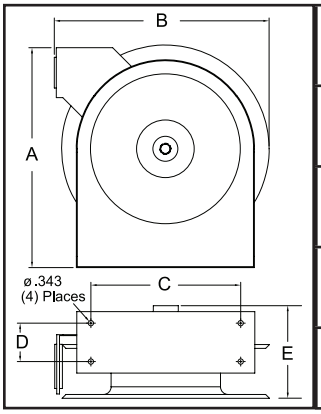

A	14 3/8"
B	14"
C	9 3/4"
D	2 1/2"
E	6 1/8"

LA SÉCURITÉ

1. N'utillisez pas les enrouleurs à pression plus haut ou aux températures plus hauts que ce qui est noté sur le dos de ce bulletin.
2. Enlevez toute tension du ressort avant de désassembler.

INSTALLATION: Un raccord de tuyau flexible doit être utilisé entre l'entrée d'enrouleur et la source d'alimentation pour prévenir le défaut d'alignment ou le coincement.

MONTAGE: L'enrouleur de tuyau est équipé d'un support de montage universal pour être monté au plancher, au mur, ou au plafond, quel que soit la position que vous désiriez. Le guide de tuyau peut être mis au position désiré en enlevant les vis attachant le support guide au base de l'enrouleur. Positionez le support guide pour que le tuyau puis enrouler de l'enrouleur comme désiré et remplacez les vis. **NOTE :** Pour l'installation appropriée dans des applications de bâti de mur, assurez que l'enrouleur est montée avec l'admission du côté droit pendant que vous faites face à l'enrouleur. Ne pas faire ainsi a pu causer verrouiller des issues.

LUBRIFICATION: Le ressort de l'enrouleur et les pailers sont lubrifiés à vie en usine.

REMPLACEMENT DE TUYAU:

1. Enroulez la piéce d'espacement bridée dans le sens des aiguilles d'une montre (face au pivot) jusqu' au ressort est bien serré.
2. Faites marche arriére 3 tours, et puis fermez au loquet le mécanisme.
3. Insérez le tuyau à travers le guide et le trou de la pièce d'espacement bridée.
4. Connectez le raccord de tuyau au joint de pivot, et fixez le tuyau avec des crampons.

RÉGLAGES: Pour régler la tension du ressort, ajoutez ou enlevez des tours de câble, un tour à la fois, jusqu'à l'obtention de la tension désirée.

RÉPARATIONS: Des réparations étendues doivent être fait uniquement par un homme de service authorisé ou par l'usine pour éviter le dommage quie peut annuler votre garantie. Enlevez toute tension de ressort avant de désassembler.

Form# 831-696 Rev: 2/2024

Reelcraft Industries, Inc. • 2842 E Business Hwy 30, Columbia City, IN 46725
Ph: 800-444-3134 / 260-248-8188 • Fax: 800-444-4587 / 260-248-2605
Customer Service: 855-634-9109 • reelcraft@reelcraft.com • www.reelcraft.com

REELCRAFT®

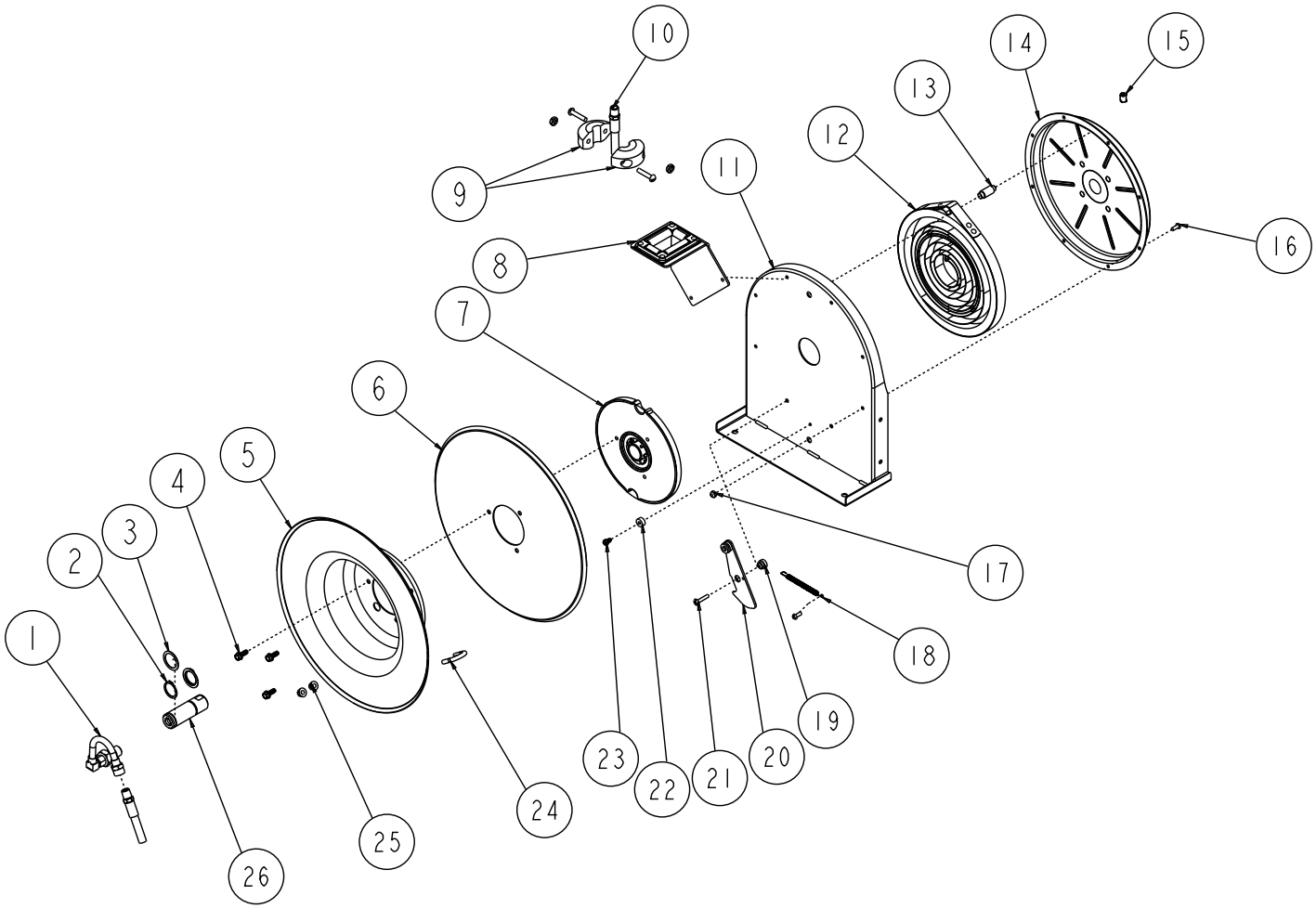

Nombre	N° de piéce	N° requis	Description	Nombre	N° de piéce	N° requis	Description	Nombre	N° de piéce	N° requis	Description
1	S600886	1	Assemblage de Pivot	11	500101	1	Assemblage de Base	20	S400109	1	Assemblage de Plaque de Loquet
2	300031	2	Dispositif de Retenue	13	S261360	1	Boulon de Boîtier de Ressort	21	300035	1	Vis à Métaux
3	300034	2	Rondelle D'espacement	14	S500103	1	Assemblage de Boîtier Ressort Écrou	22	S400021	1	Boutoir de Loquet
4	S295-102	3	Vis Hexagonale Plastite	15	300006	1	Vis sans Tête	23	S32-136	1	Vis a Métaux
5	260022	1	Assemblage de Flasque	16	300002	7	Vis	24	S3-117440	1	Boulon en U
6	500006	1	Disque de Poulie	17	S82-15	8	Nyloc	25	261650-1	2	Écrou Nyloc en Zinc
7	S263382	1	Arbre à Cliquet	18	S400018	1	Ressort de Loquet	26	602305	1	Axe Principal
8	S500107	1	Assemblage de Guide	19	S400012	1	Manchon de Loquet				

Nombre	Description	N° requis	5400 OLP	5450 OLP	5600 OLP	5635 OLP
9	Assemblage D'arrêt	1	Aucun	1-HR1004-A	Aucun	1-HR1004
10	Assemblage de Tuyau	1	Aucun	S601001-50	Aucun	S601013-35
12	Assemblage de Ressort	1	S503755	S503755	S504240	S504240
Longeur et Diamètre Interieur du Tuyau			Aucun	1/4" x 50'	Aucun	3/8" x 35'
Raccord D'entrée D'enrouleur			3/8" NPT(F)	3/8" NPT(F)	3/8" NPT(F)	3/8" NPT(F)
Pression D'opération Maximum			500 P.S.I.	300 P.S.I.	500 P.S.I.	300 P.S.I.
Température D'opération Maximum			210 °F	150 °F	210 °F	150 °F