Operating Instructions

Series 5000 Spring Driven Hose Reels

Medium Pressure Model Numbers:

5400 OMP 5600 OMP 5630 OMP

Dimensions

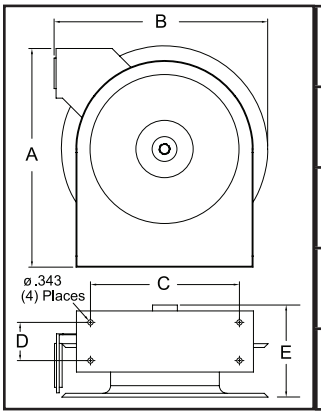

A	14 3/8”
B	14”
C	9 3/4”
D	2 1/2”
E	6 1/8”

SAFETY

1. Do not use reel at higher pressures or temperatures than listed on the back of this bulletin.
2. Remove all spring tension before beginning dissassembly process.

INSTALLATION: A flexible hose connection must be used between the hose reel inlet and the source of supply to prevent possible misalignment and binding.

MOUNTING: The hose reel is equipped with a universal mounting bracket so that it can be mounted on the floor, wall or ceiling; whichever place is convenient. The hose guide arm can be moved to the position desired by removing the screws fastening the guide bracket to the reel base. Shift the guide arm bracket so the hose comes off the reel at the desired position and replace the screws. **NOTE:** For proper installation in wall mount applications, ensure reel is mounted with inlet on the right as you are facing the reel. Failing to do so could cause latching issues.

LUBRICATION: Hose reel spring and bearings are factory lubricated and require no further lubrication.

REPLACING HOSE:
1. Wind spool flange clockwise-facing swivel-until spring is tight.
2. Back off three turns and latch.
3. Insert hose through roller guide.
4. Connect hose fitting to swivel joint and secure hose with clamps.

ADJUSTMENTS: To adjust spring tension, add or remove wraps of hose from the spool, one wrap at a time until desired tension is obtained.

REPAIRS: Extensive repairs should be performed only by an authorized serviceman or factory to avoid damage which may void your warranty. Remove all spring tension before beginning disassembly process.

Form# 833-696 Rev: 2/2024

Reelcraft Industries, Inc. • 2842 E Business Hwy 30, Columbia City, IN 46725
Ph: 800-444-3134 / 260-248-8188 • Fax: 800-444-4587 / 260-248-2605
Customer Service: 855-634-9109 • reelcraft@reelcraft.com • www.reelcraft.com

REELCRAFT®

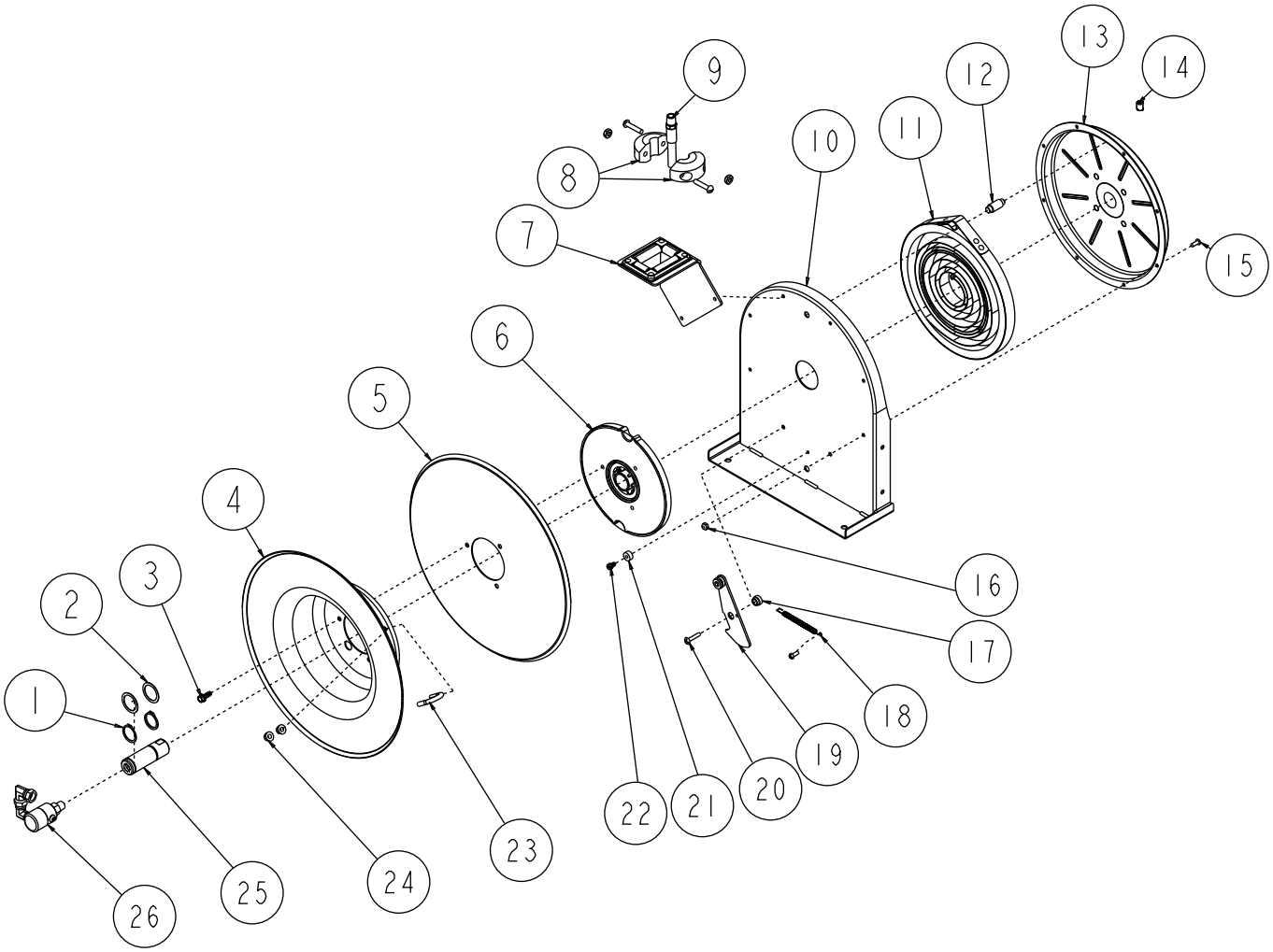

Item #	Part #	# Req.	Description	Item #	Part #	# Req.	Description	Item #	Part #	# Req.	Description
1	300031	2	1" Snap Ring	12	S261360	1	Spring Case Stud	20	300035	1	10-32 x 1" Screw
2	300034	2	Spring Washer	13	S500103	1	Spring Case Assembly	21	S400021	1	Latch Bumper
3	S295-102	3	1/4 Plastite Hex Screw	14	300006	1	3/8-16 x 1/2" Set Screw	22	S32-136	1	10-24 x 3/8 Machine Screw
4	260022	1	Flange Assembly	15	300002	7	10-32 x 1/2" Screw	23	S3-117440	1	1/4" U-bolt
5	500006	1	Sheave Disk	16	S82-15	8	#10-32 Nyloc Nut	24	261650-1	2	1/4-20 Nyloc Nut
6	S263382	1	Ratchet Arbor	17	S400012	1	Latch Bushing	25	602305	1	Main Shaft
7	S500107	1	Guide Arm Assembly	18	S400018	1	Latch Spring				
10	500101	1	Base Assembly	19	S400109	1	Latch Plate Assembly				

Item #	Description	# Req.	5400 OMP	5600 OMP	5630 OMP
8	Bumper Stop	1	None	None	1-HR1004-3
9	Hose Assembly	1	None	None	S16-560043
11	Drive Spring Assembly	1	S505740	S505740	S505740
26	Swivel Assembly	1	S600886	S602032	S602032
Hose I.D. and Length			None	None	3/8” x 30’
Reel Inlet Connection			3/8” F.P.T.	3/8” F.P.T.	3/8” F.P.T.
Max. Operating Pressure			3000 P.S.I.	3000 P.S.I.	2600 P.S.I.
Max. Operating Temperature			210 °F	210 °F	210 °F

Instrucciones de Operacion

Series 5000 Carreteles para Mangueras

Números de modelo medios de la presión:

5400 OMP 5600 OMP 5630 OMP

Dimensiones

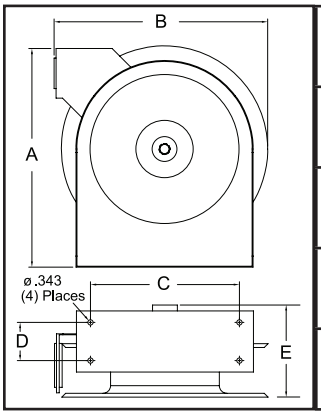

A	14 3/8”
B	14”
C	9 3/4”
D	2 1/2”
E	6 1/8”

SEGURIDAD

1. No use carreteles a presiones o temperaturas altas que no se mencionan en este boletin.
2. Remueva la tension antes de empezar el proceso de desarme.

INSTALACION: Una manguera flexible de coneccion tiene que ser usada entre la entrada de la manguera de el carretel y la fuente de abastecimiento para prevenir un posible desalineamiento y enlazamiento.

MONTAJE: El riel de manguera esta equipado con un soporte de montaje universal para que esta pueda ser montada en el piso, pared o techo; cualquier sitio es conveniente. El brazo guia de la manguera puede ser movido a la posicion deseada removiendo los tornillos firmemente de la guia de soporte de la base de el carretel. Posicione la guia de soporte del brazo abra que la manguera quede afuera del carretel a la posicion deseada; y reemplaze los tornillos. **NOTA:** Para la instalación apropiada en usos del montaje de la pared, asegúrese que el carrete esté montado con la entrada a la derecha mientras que usted está haciendo frente al carrete. El no poder hacer tan podía causar el enganche de ediciones.

LUBRICACION: El resorte del carretel de la manguera y el cojinete estan empacado con grasa y no requiere futura lubricacion.

REMPLAZO DE LA MANGUERA:

1. De vueltas a la palanca giratoria hacia la derecha hasta que el resorte este apretado.
2. Devuelva 3 giros y asegure.
3. Inserte la manguera atravez de la guia del rodillo.
4. Conecte y encaje la manguera a la salida hembra de el codo de tuberia.

AJUSTAMIENTO: Para ajustar la tension del resorte en el carretel, agrege o quite vueltas hasta que la tension deseada es obtenidad.

REPARACION: Extensivas reparaciones deberan ser realizadas por una persona de servicio autorizada o por la fabrica para evitar daños que eliminen su garantia. Remueva todos los resortes de tension antes del proceso de desmontaje.

Reelcraft Industries, Inc. • 2842 E Business Hwy 30, Columbia City, IN 46725
Ph: 800-444-3134 / 260-248-8188 • Fax: 800-444-4587 / 260-248-2605
Customer Service: 855-634-9109 • reelcraft@reelcraft.com • www.reelcraft.com

REELCRAFT®

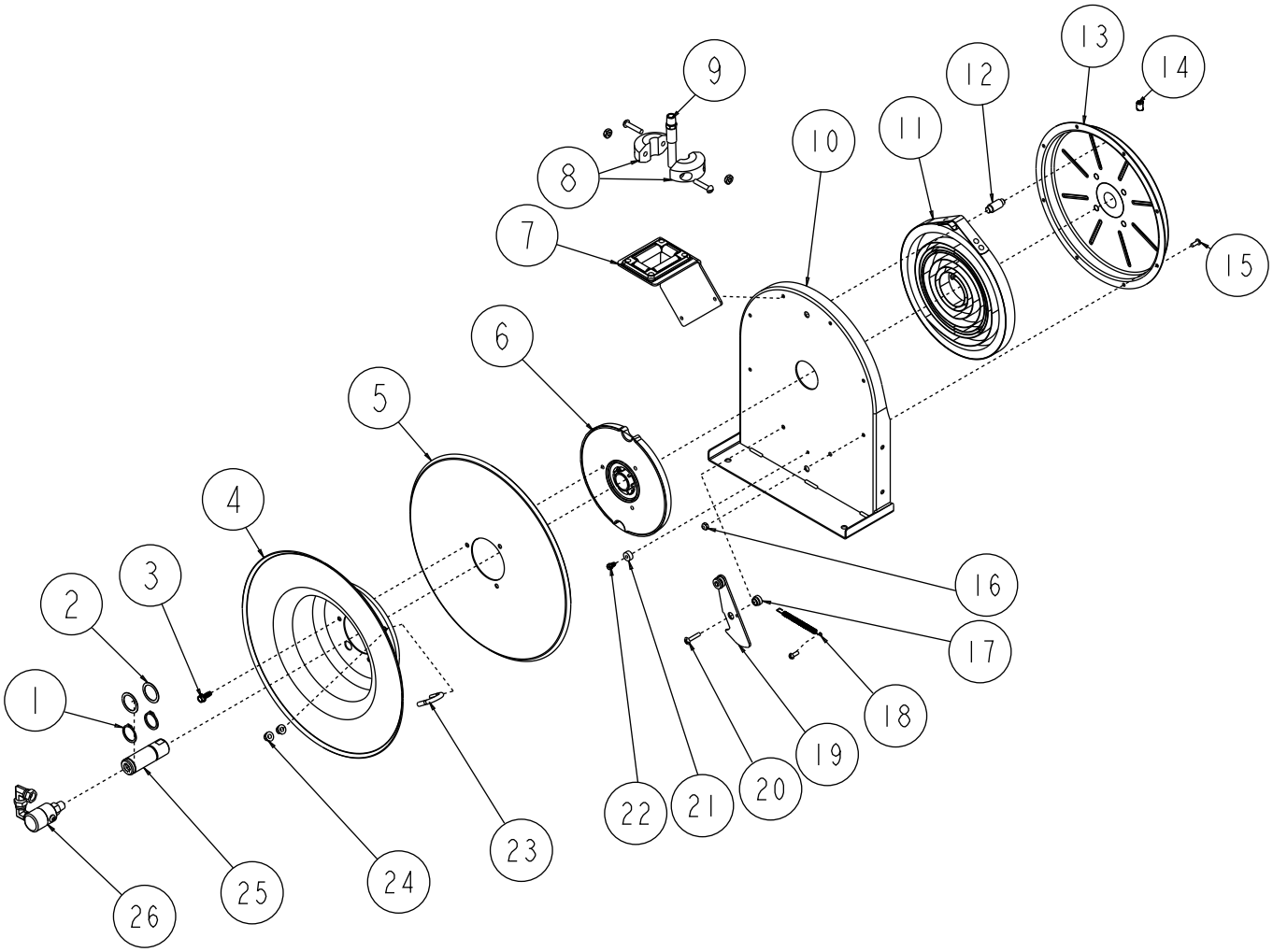

Arti culo	Parte #	No. Req.	Description	Arti culo	Parte #	No. Req.	Description	Arti culo	Parte #	No. Req.	Description
1	300031	2	1” Aro de Resorte	12	S261360	1	Perno de la Caja del Resorte	20	300035	1	10-32 x 1” Tornillo
2	300034	2	Arandela Especiadora	13	S500103	1	Ensamble de la Caja del Resorte	21	S400021	1	Seguro del Parachoque
3	S295-102	3	1/4" Tornillo Hexagonal	14	300006	1	3/8-16 x 1/2” Tornillo	22	S32-136	1	10-24 x 3/8” Tornillo
4	260022	1	Rueda Excentrica del Plato	15	300002	7	10-32 x 1/2” Tornillo	23	S3-117440	1	Tornillo U
5	500006	1	Rueda Exentrica del Disco	16	S82-15	8	10-32 x 3/8” Tuerca	24	261650-1	2	1/4-20 Tuerca de Zinc
6	S263382	1	Cenador de Trinquete	17	S400012	1	Seguro del Casquillo	25	602305	1	Union del Eje Giratorio Ensamblado
7	S500107	1	Guia del Brazo y Rodillo Ensamblado	18	S400018	1	Resorte de Retención				
10	500101	1	Base para Ensamblar	19	S400109	1	Seguro Ensamblado del Platillo				

Arti culo	Descripcion	No. Req.	5400 OMP	5600 OMP	5630 OMP
8	Parachoques Ensamblados	1	Ninguno	Ninguno	1-HR1004-3
9	Manguera Ensamblada	1	Ninguno	Ninguno	S16-560043
11	Resorte Ensamblado de Propulcion	1	S505740	S505740	S505740
26	Eje Giratorio del Vapor	1	S600886	S602032	S602032
Manguera ID y Largo			Ninguno	Ninguno	3/8” x 30’
Coneccion de Entrada del Carretel			3/8” F.P.T.	3/8” F.P.T.	3/8” F.P.T.
Maxima Presion de Operacion			3000 P.S.I.	3000 P.S.I.	2600 P.S.I.
Maxima Temperatura de Operacion			210 °F	210 °F	210 °F

Instructions D'Opération

Série 5000 Enrouleurs de Tuyau

Numéros de type moyens de pression:

5400 OMP 5600 OMP 5630 OMP

Dimensiones

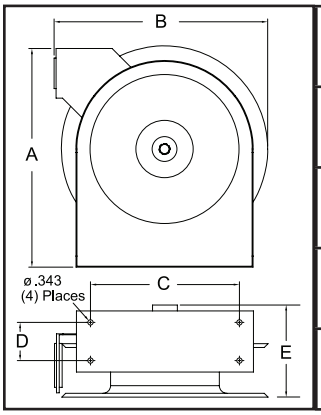

A	14 3/8"
B	14"
C	9 3/4"
D	2 1/2"
E	6 1/8"

LA SÉCURITÉ

1. N'utillisez pas les enrouleurs à pression plus haut ou aux températures plus hauts que ce qui est noté sur le dos de ce bulletin.
2. Enlevez toute tension du ressort avant de désassembler.

INSTALLATION: Un raccord de tuyau flexible doit être utilisé entre l'entrée d'enrouleur et la source d'alimentation pour prévenir le défaut d'alignment ou le coincement.

MONTAGE: L'enrouleur de tuyau est équipé d'un support de montage universal pour être monté au plancher, au mur, ou au plafond, quel que soit la position que vous désiriez. Le guide de tuyau peut être mis au position désiré en enlevant les vis attachant le support guide au base de l'enrouleur. Positionez le support guide pour que le tuyau puis enrouler de l'enrouleur comme désiré et remplacez les vis. **NOTE :** Pour l'installation appropriée dans des applications de bâti de mur, assurez que l'enrouleur est montée avec l'admission du côté droit pendant que vous faites face à l'enrouleur. Ne pas faire ainsi a pu causer verrouiller des issues.

LUBRIFICATION: Le ressort de l'enrouleur et les pailers sont lubrifiés à vie en usine.

REMPLACEMENT DE TUYAU:

1. Enroulez la piéce d'espacement bridée dans le sens des aiguilles d'une montre (face au pivot) jusqu' au ressort est bien serré.
2. Faites marche arriére 3 tours, et puis fermez au loquet le mécanisme.
3. Insérez le tuyau à travers le guide et le trou de la pièce d'espacement bridée.
4. Connectez le raccord de tuyau au joint de pivot, et fixez le tuyau avec des crampons.

RÉGLAGES: Pour régler la tension du ressort, ajoutez ou enlevez des tours de câble, un tour à la fois, jusqu'à l'obtention de la tension désirée.

RÉPARATIONS: Des réparations étendues doivent être fait uniquement par un homme de service authorisé ou par l'usine pour éviter le dommage quie peut annuler votre garantie. Enlevez toute tension de ressort avant de désassembler.

Reelcraft Industries, Inc. • 2842 E Business Hwy 30, Columbia City, IN 46725
Ph: 800-444-3134 / 260-248-8188 • Fax: 800-444-4587 / 260-248-2605
Customer Service: 855-634-9109 • reelcraft@reelcraft.com • www.reelcraft.com

REELCRAFT®

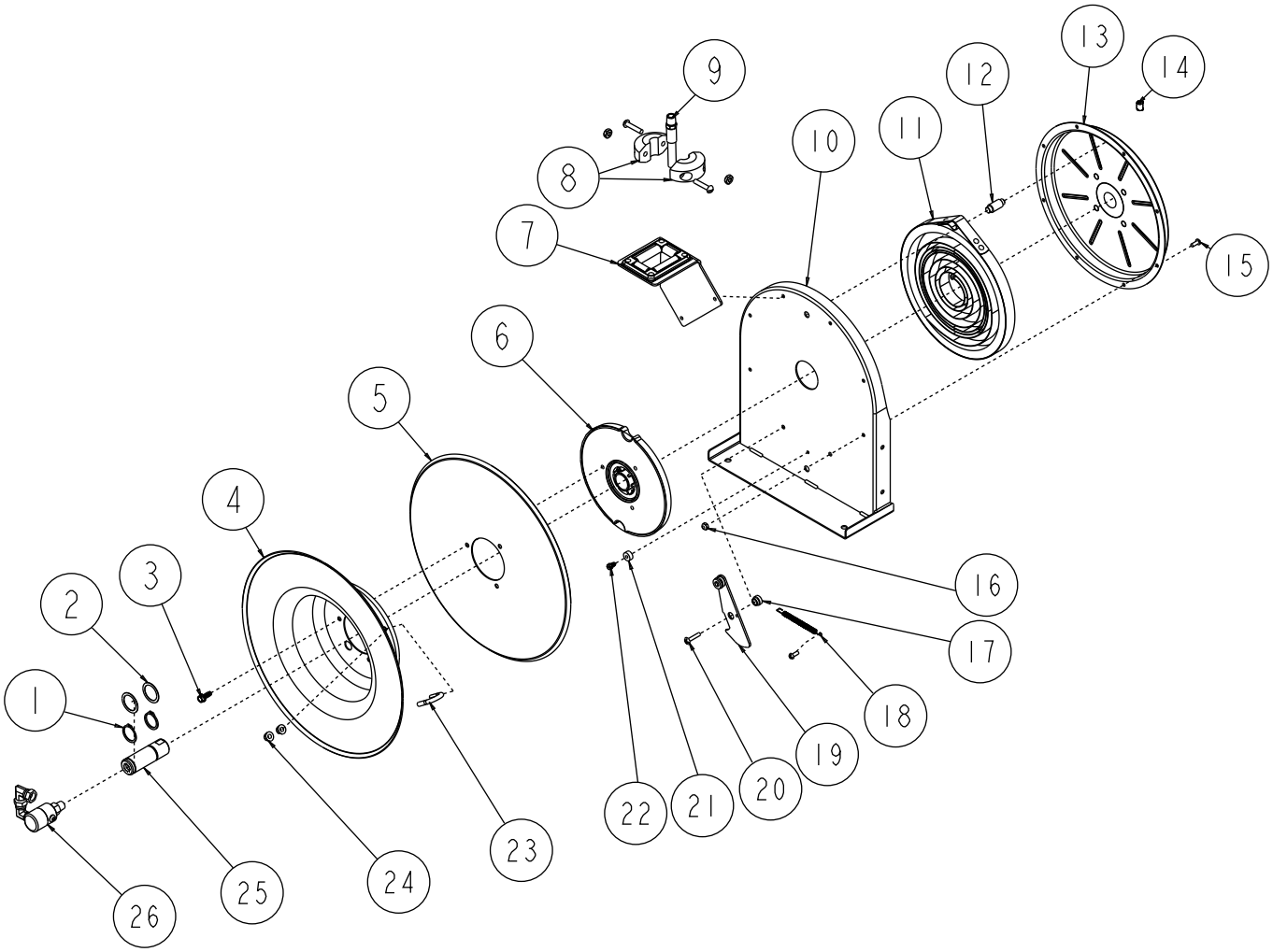

Nombre	N° de piéce	N° requis	Description	Nombre	N° de piéce	N° requis	Description	Nombre	N° de piéce	N° requis	Description
1	300031	2	1" Dispositif de Retenue	12	S261360	1	Boulon de Boîtier de Ressort	20	300035	1	10-32 x 1” Vis à Métaux
2	300034	2	Rondelle D'espacement	13	S500103	1	Assemblage de Boîtier de Ressort	21	S400021	1	Boutoir de Loquet
3	S295-102	3	1/4" Vis Hexagonale Plastite	14	300006	1	3/8-16 x 1/2” Vis Sans Tête	22	S32-136	1	10-24 x 3/8” Vis à Métaux
4	260022	1	Assemblage de Flasque	15	300002	7	10-32 x 1/2” Vis	23	S3-117440	1	Boulon en U
5	500006	1	Disque de Poulie	16	S82-15	8	10-32 x 3/8” Écrou Nyloc	24	261650-1	2	1/4-20 Écrou Nyloc en Zinc
6	S263382	1	Arbre à Cliquet	17	S400012	1	Manchon de Loquet	25	602305	1	Arbre Principal
7	S500107	1	Assemblage de Guide à Molettes	18	S400018	1	Ressort de Loquet				
10	500101	1	Assemblage de Base	19	S400109	1	Assemblage de Plaque de Loquet				

Nombre	Description	N° requis	5400 OMP	5600 OMP	5630 OMP
8	Assemblage D’arrêt	1	Aucun	Aucun	1-HR1004-3
9	Assemblage Tuyau	1	Aucun	Aucun	S16-560043
11	Assemblage de Ressort de Mouvement	1	S505740	S505740	S505740
26	Assemblage de Pivot	1	S600886	S602032	S602032
Longeur et Diamètre Intérieur du Tuyau			Aucun	Aucun	3/8” x 30’
Raccord D'entrée D'enrouleur			3/8” F.P.T.	3/8” F.P.T.	3/8” F.P.T.
Pression D'opération Maximum			3000 P.S.I.	3000 P.S.I.	2600 P.S.I.
Température D'opération Maximum			210 °F	210 °F	210 °F